st•art

ԼԻՑԵՆԶԻԱ № 16987

ADDRESS:ARMENIA,YEREVAN,SAYAT-NOVA STREET 19
TEL: (374) 94490278, 95490278; Vib(374) 95490278

ՀԱՍՑԵ: ՀԱՅԱՍՏԱՆ,ԵՐԵՎԱՆ,ՍԱՅԱԹ-ՆՈՎԱ ՓՈՂ.19
ՀԵՌ: (374) 94490278, 95490278; (374) 95490278

E-mail: startllc@mail.ru
www.startllc.com

Հայաստանի Հանրապետության Արմավիրի մարզի Արմավիր համայնքի Ա. Ջիվանի փողոցի 13, 15, 17, 19 և Սայաթ-Նովա 120 բազմաբնակարան բնակելի շենքերի խմելու ջրամատակարարման նոր համակարգի կառուցման աշխատանքներ

ԱՇԽԱՏԱՆՔԱՅԻՆ ՆԱԽԱԳԻԾ

РАБОЧИЙ ПРОЕКТ- WORKING PROJECT

ՆԱԽԱԳԾԻ ԿԱԶՄ

СОСТАВ ПРОЕКТА- PROJECT COMPOSITIO

Նախագծային մաս

ՏՆՕՐԵՆ` ____________________ Ա. ԳՈՒԼՈՅԱՆ

Ն. Գ. Ի.` ____________________ Վ. ԵՐԵՂՅԱՆ

ԵՐԵՎԱՆ – 2024 Թ.

PWD8-A6BA-1A19-FD86

Փաստաթղթի վավերականության ստուգումն ու էլեկտրոնային բնօրինակի ներբեռնումը հնարավոր է իրականացնել https://verify.e-gov.am կայքում:

ՀԱՅԱՍՏԱՆԻ ՀԱՆՐԱՊԵՏՈՒԹՅՈՒՆ
ԱՐՄԱՎԻՐԻ ՄԱՐԶ
ԱՐՄԱՎԻՐ ՀԱՄԱՅՆՔ
ՆԱԽԱԳԾՄԱՆ ԹՈՒՅԼՏՎՈՒԹՅՈՒՆ
(ՃԱՐՏԱՐԱՊԵՏԱՀԱՏԱԿԱԳԾԱՅԻՆ ԱՌԱՋԱԴՐԱՆՔ)

N ՆԹ-1101-24 **18.10.2024թ.**

Օբյեկտ , **Արմավիրի մարզի Արմավիր համայնքի Արմավիր քաղաքի Ա.Զիվանի փողոցի 13,15,17,19 և Սայաթ-Նովա 120 բազմաբնակարան բնակելի շենքերի բակային տարածքների խմելու ջրամատակարարման նոր համակարգի կառուցման աշխատանքներ 750մ-Փ110մմ և Փ150մմ,Փ63մմ խողովակ, գործառնական նշանակության փոփոխություն` չի կատարվելու**

(օբյեկտի անվանումը, կառուցում, վերակառուցում, ուժեղացում վերականգնում, գործառնական նշանակության փոփոխություն)

(հակիրճ բնորոշումը, հզորությունը)

նախագծման փուլերը` աշխատանքային նախագիծ, ռիսկայնության աստիճանը` III նախագծային փաստաթղթերի մշակման համար:

(ռիսկայնության աստիճանը (կատեգորիան) նախագծման փուլերը և այլն)

Գտնվելու վայրը ,

(մարզի, համայնքի, փողոցի անվանումները, շենքի համարը, հողամասի ծածկագիրը)

Կառուցապատող **«ՀԱՅԱՍՏԱՆԻ ՀԱՆՐԱՊԵՏՈՒԹՅԱՆ ԱՐՄԱՎԻՐԻ ՄԱՐԶԻ ԱՐՄԱՎԻՐԻ ՀԱՄԱՅՆՔԱՊԵՏԱՐԱՆԻ ԱՇԽԱՏԱԿԱԶՄ»**

(կազմակերպության անվանումը, գտնվելու վայրը, ֆիզիկական անձի անունը, ազգանունը, բնակության վայրը, հեռախոսահամարը, էլեկտրոնային հասցեն)

Առաջադրանքի տրամադրման հիմքը **«ՀԱՅԱՍՏԱՆԻ ՀԱՆՐԱՊԵՏՈՒԹՅԱՆ ԱՐՄԱՎԻՐԻ ՄԱՐԶԻ ԱՐՄԱՎԻՐԻ ՀԱՄԱՅՆՔԱՊԵՏԱՐԱՆԻ ԱՇԽԱՏԱԿԱԶՄ» Համայնքային կառավարչական հիմնարկ**

(կառուցապատման նպատակով ՀՀ օրենսդրությամբ սահմանված կարգով հողամասի տրամադրման, անշարժ գույքի փոփոխման իրավունքը հաստատող անհրաժեշտ փաստաթղթերը)

Առաջադրանքի գործողության ժամկետը

(N 1 հավելվածի 32-րդ կետին համապատասխան)

Ն Ա Խ Ա Գ Ծ Վ Ո Ղ   Հ Ո Ղ Ա Մ Ա Ս Ի   Բ Ն Ո Ւ Թ Ա Գ Ի Ր Ը

(աստղանիշով (*) նշված դրույթների գրաֆիկական արտացոլումը տրամադրվում է կից ներկայացվող ամփոփ սխեմայով` Մ 1:500)

1. Հողամասը գտնվում է -

(հողամասի դիրքը քաղաքաշինական միջավայրում, դրա նպատակային և գործառնական նշանակությունը)

2. (*) Հողամասի չափսերը -

(հողամասի սահմանները` կոորդինատային նշահարմամբ, մակերեսը(հա))

3. Հողամասի առկա վիճակը -

(ռելիեֆի բնութագիրը, շենքերի (այդ թվում` քանդման ենթակա) առկայությունը, (օգտագործումը, նշանակությունը, հարկայնությունը, շինարարական նյութերը և այլն), կանաչապատումը, բարեկարգումը և այլն)

4. (*) Տրանսպորտային պայմանները -

(ճանապարհների առկայությունը, երկաթուղային տրանսպորտի մոտեցումները և այլն)

5. (*) Ինժեներական ցանցեր և սարքավորումներ (ջրամատակարարման, կոյուղու, գազամատակարարման, տաք ջրի մատակարարման, էլեկտրամատակարարման, էլեկտրոնային հաղորդակցության համակարգեր)

-

(նախագծվող հողամասով կամ կից տարածքով անցնող ինժեներական ենթակառուցվածքները, այդ թվում՝ ստորգետնյա)

6. (*) Կից հողամասեր

-

(կից հողօգտագործումների անվանումը և դրանց սահմանները՝ համաձայն ներկայացված սխեմայի)

7. Բնության հատուկ պահպանվող և (կամ) պատմամշակութային հուշարձանների տարածքներ (պահպանական գոտիներ)

-

(հուշարձանի անվանումը)

8. (*) Հատակագծային սահմանափակումներ

-

(տեղանքում գործող արտադրական, պաշտպանվող օբյեկտների, ինժեներատրանսպորտային ենթակառուցվածքների և այլ օբյեկտների նկատմամբ սահմանափակումները, այդ թվում՝ սերվիտուտները)

ՆԱԽԱԳԾԱՅԻՆ ՊԱՀԱՆՋՆԵՐԸ

(աստղանիշով (*) նշված դրույթների գրաֆիկական արտացոլումը տրամադրվում է կից ներկայացվող ամփոփ սխեմայով՝ Մ 1:500)

9. Ճարտարապետահատակագծային պահանջներ

Արմավիրի մարզի Արմավիր համայնքի Արմավիր քաղաքի Ա.Զիվանի փողոցի 13,15,17,19 և Սայաթ-Նովա 120 բազմաբնակարան բնակելի շենքերի բակային տարածքների խմելու ջրամատակարարման նոր համակարգի կառուցման աշխատանքներ 750մ-Φ110մմ և Φ150մմ,Φ63մմ խողովակ

(ելնելով Հայաստանի Հանրապետության օրենսդրության և նորմատիվատեխնիկական փաստաթղթերի պահանջներից, առկա քաղաքաշինական ծրագրային փաստաթղթերի դրույթներից կամ դրանց բացակայության դեպքում՝ կազմավորված (կազմավորվող) քաղաքաշինական միջավայրի պայմաններից, առաջարկություններ ճակատների ձևավորման, տանիքների, արտաքին դռների, պատուհանների համամասնությունների և գունային լուծումների վերաբերյալ)

9.1.(*) օբյեկտի հեռավորությունը կարմիր գծից (մետր)

-

9.2.(*) հեռավորությունը հարևան հողակտորներից (օբյեկտներից) (մետր)

-

9.3.(*) թույլատրելի բարձրությունը (մետր)

-

սահմանային հարկայնության բարձրությունը գերազանցող շենքերի և շինությունների նախագծման դեպքում ՀՀՇՆ II-6.02-2006 «Սեյսմակայուն շինարարություն. Նախագծման նորմեր» շինարարական նորմերով սահմանված պահանջների ապահովման (հատուկ հաշվարկային մեթոդներ, սեյսմակայունության բարձրացման միջոցառումներ և այլն)

9.4. կառուցապատման խտության գործակիցը (կառույցի, (կառույցների) ընդհանուր մակերեսի հարաբերությունը հողամասի մակերեսին)

-

9.5. կառուցապատման տոկոսը (կառուցապատվող (անջրանցիկ) տարածքի հարաբերությունը հողամասի տարածքին՝ տոկոսներով) (%)

-

9.6 կանաչապատման տոկոսը (կանաչապատ տարածքի հարաբերությունը հողամասի մակերեսին՝ տոկոսներով՝ (%))

-

9.7 այլ պահանջներ

-

10. Հողամասում գտնվող շենքերի ու շինությունների քանդման կամ տեղափոխման (ապամոնտաժման) պայմանները և աշխատանքների հերթականությունը

-

11. Ստորգետնյա, կիսանկուղի և առաջին հարկերի տարածքների օգտագործման պայմանները

-

12. (*) Ինժեներական ցանցեր և սարքավորումներ

-

12.1 (*) ջրամատակարարում կոյուղի, տաք ջրի մատակարարում

-

(համաձայն մատակարարող կազմակերպության տեխնիկական պայմանների)

12.2 (*) Էլեկտրամատակարարում

-

(համաձայն մատակարարող կազմակերպության տեխնիկական պայմանների)

12.3. (*) գազամատակարարում

-

(համաձայն մատակարարող կազմակերպության տեխնիկական պայմանների)

12.4. (*) Էլեկտրոնային հաղորդակցություն մալուխատար կոյուղու (ներառյալ դիտահորը) տեղադիրքը

-

(համաձայն N 1 հավելվածի 57-րդ կետի 2-րդ ենթակետով սահմանված ելակետային տվյալների)

12.5. թույլ հոսանքներ

-

12.6. աղբահանություն

-

13. Տարածքի ինժեներական նախապատրաստում

-

(ռելիեֆի կազմակերպման, ջրահեռացման, ինժեներական պաշտպանության միջոցառումները)

14. Բարեկարգում

-

(լանդշաֆտային պլանավորման վերաբերյալ պահանջները, կանաչապատում, ճարտարապետական փոքր ձևեր, ցանկապատում, գովազդ և այլն)

15. Շինարարական նյութեր

-

(շինարարական նյութերի օգտագործման առաջարկությունները տանիքների, ճակատների լուծումների, արտաքին դռների, պատուհանների վերաբերյալ)

16. Պաշտպանական կառույցներ

-

(արտակարգ իրավիճակներում մարդկանց և օբյեկտների պաշտպանության միջոցառումները)

17. Հակահրդեհային պահանջներներ

-

(հակահրդեհային անվտանգության ապահովման միջոցառումները)

18. Հաշմանդամների և բնակչության սակավաշարժ խմբերի պաշտպանության միջոցառումներ

-

19. Շրջակա միջավայրի պահպանում

Այո

(շրջակա միջավայրը վտանգավոր ազդեցությունից բացառելու միջոցառումները)

20. Շինարարության կազմակերպում

Այո

(առաջարկություններ շինարարության հետ կապված անբարենպաստ ազդեցության բացառման, քաղաքային տնտեսության և տրանսպորտի անխափան աշխատանքի ապահովման վերաբերյալ)

21. Առաջադրանքի գործողության ժամկետը և նախագծի մշակման փուլերը

18.10.2024թ., նախագծման փուլերը՝ աշխատանքային նախագիծ,

(նշվում են առաջադրանքի գործողության ժամկետը և նախագծի մշակման փուլերը)

ԼՐԱՑՈՒՑԻՉ ՊԱՅՄԱՆՆԵՐԸ

22. Նախագծային փաստաթղթերի փորձաքննությանը ներկայացվող պահանջներ

Պարզ փորձաքննություն հարկավոր է

(Հայաստանի Հանրապետության օրենսդրությամբ սահմանված փորձաքննության տեսակը կամ նախագծողի երաշխավորագիրը՝ հղում կատարելով համապատասխան իրավական ակտին)

23. Միջանկյալ համաձայնեցում

քաղաքաշինության բաժնի հետ

(իրավասու մարմնի կամ Հայաստանի Հանրապետության օրենսդրությամբ նախատեսված դեպքերում շահագրգիռ մարմինների հետ էսքիզային նախագծի նախնական համաձայնեցում, նշվում է նաև առաջադրանքի փոփոխման հնարավորությունը՝ N 1 հավելվածի 87-րդ կետով նախատեսված դեպքում)

24. Հասարակական քննարկումներ

-

(Հայաստանի Հանրապետության օրենսդրությամբ սահմանված դեպքում և կարգով)

25. Համաձայնեցումների կամ Մասնագիտական եզրակացությունների ստացում

Համայնքապետի հետ

(Նշվում են տվյալ օբյեկտի համաձայնեցման օրենքով սահմանված պահանջները՝ հուշարձանների ու բնության պահպանության և այլ լիազորված մարմինների հետ, ինչպես նաև N 1 նավելվածի 56-րդ կետով սահմանված դեպքերում՝ ինժեներական ենթակառուցվածքի սեփականատիրոջ (օգտահործողի) հետ)

26. Փոստային բաժանորդային պահարանների տեղադրում

-

(Նշվում են տվյալ օբյեկտի համաձայնեցման օրենքով սահմանված պահանջները՝ հուշարձանների ու բնության պահպանության և այլ լիազորված մարմինների հետ, ինչպես նաև N 1 նավելվածի 56-րդ կետով սահմանված դեպքերում՝ ինժեներական ենթակառուցվածքի սեփականատիրոջ (օգտահործողի) հետ)

27. Քաղաքաշինական կանոնադրությամբ ամրագրված թացուցիչ պայմաններ

-

28. Այլ պայմաններ

ՀԱՄԱՅՆՔԻ ՂԵԿԱՎԱՐ՝ ՎԱՐՇԱՄ ՍԱՐԳՍՅԱՆ

(ստորագրությունը, անունը, ազգանունը)

24.10.2024

ՀԱՎԱՍՏՎԱԾ Է ԷԼԵԿՏՐՈՆԱՅԻՆ ՍՏՈՐԱԳՐՈՒԹՅԱՄԲ

ՀԱՅԱՍՏԱՆԻ ՀԱՆՐԱՊԵՏՈՒԹՅԱՆ ԱՐՄԱՎԻՐԻ ՄԱՐԶԻ
ԱՐՄԱՎԻՐ ՀԱՄԱՅՆՔԻ ՂԵԿԱՎԱՐ

ՀՀ, Արմավիրի մարզի Արմավիր համայնք
ՀՀ ք.Արմավիր ,Հանրապետության փ. 32, Հեռ. (0237) 2-36-54,
Էլ. փոստ՝ armavirmunicipality@gmail.com

N 3513
30 սեպտեմբեր 2024թ.

ՍՏ ԱՐՏ ՍՊԸ
ՏՆՕՐԵՆ
Ա. ԳՈՒԼՈՅԱՆԻՆ

Առաջարկվում է Ձեր կողմից Արմավիրի մարզի Արմավիր համայնքի Արմավիր քաղաքի Հ. Ավետիսյան փողոցի Ս. Շահումյան-Խ. Աբովյան, Սայաթ-Նովա փողոցի Արարատյան-Սայաթ-Նովա 5Ա, Մ. Բաղրամյան 19,21,23, Հանրապետության 35,37,39, 43 և Չարենցի փողոցի 34,36, Ա. Զիվանի փողոցի 13,15, 17, 19 և Սայաթ-Նովա 120, Ե. Չարենց փողոցի 1/1, 5, 7, 9 հասցեններում իրականացվող նախագծանախահաշվային փաստաթղթերն իրականացնելիս խրամուղու խորությունը հաշվարկել 1 մետր, քանի-որ խողովակները տեղադրելուց հետո հակադարձ լիցքի խորությունը բավարարում է Արմավիր համայնքում սառեցման խորությանը: Ինչպես նաև ավազով իրականացվող հետ լիցքը իրականացնել գոյություն ունեցող ճանապարհների և բակային տարածքների նիշերից 20 սմ պակաս, քանի-որ ջրագծերը ավարտելուց անմիջապես հետո կատարվելու են բակային տարածքների և ճանապարհների հիմնանորոգման աշխատանքներ, որի ժամանակ մոտ 30 սմ խորությամբ փոխարինվելու են հիմնատակերը:

X

Signed by: SARGSYAN VARSHAM 2201890013
VERIFIED: OSCP 30/09/2024 15:42:02 GMT

ՀԱՄԱՅՆՔԻ ՂԵԿԱՎԱՐ **Վ. ՍԱՐԳՍՅԱՆ**

Կատ. Բաժնի պետ՝ Ա. Աբգարյան
Հեռ. 095-44-99-22

ՀԱՅԱՍՏԱՆԻ ՀԱՆՐԱՊԵՏՈՒԹՅԱՆ ԱՐՄԱՎԻՐԻ ՄԱՐԶԻ
ԱՐՄԱՎԻՐ ՀԱՄԱՅՆՔԻ ՂԵԿԱՎԱՐ

ՀՀ Արմավիրի մարզի Արմավիր համայնք
ՀՀ ք.Արմավիր ,Հանրապետության փ. 32, Հեռ. (0237) 2-36-54,
էլ. փոստ՝ armavirmunicipality@gmail.com

N 3624
09 հոկտեմբեր 2024թ.

ՍՏ ԱՐՏ ՍՊԸ
ՏՆՕՐԵՆ
Ա. ԳՈՒԼՈՅԱՆԻՆ

Հարգելի՛ Ա. Գուլոյան,

Տեղեկացվում է Ձեզ, որ Արմավիր համայնքի Արմավիր քաղաքի Հ. Ավետիսյան փողոցի Ս. Շահումյան-Խ. Աբովյան հատվածի խմելու ջրամատակարարման նոր համակարգի՝ փոխարինման, աշխատանքների ժամանակ առաջացած շինարարական աղբը և գրունտը անհրաժեշտ է տեղափոխել քաղաքային աղբավայր, որը գտնվում է վերը նշված փողոցից միջինը 3 կմ հեռավորության վրա:

Արմավիր համայնքի Արմավիր քաղաքի Սայաթ-Նովա փողոցի Արարատյան-Սայաթ-Նովա 5Ա բազմաբնակարան բնակելի շենքի խմելու ջրամատակարարման նոր համակարգի՝ փոխարինման, աշխատանքների ժամանակ առաջացած շինարարական աղբը և գրունտը անհրաժեշտ է տեղափոխել քաղաքային աղբավայր, որը գտնվում է վերը նշված շենքից 4 կմ հեռավորության վրա:

Արմավիր քաղաքի Մ. Բաղրամյան փողոցի 19,21, 23 բազմաբնակարան բնակելի շենքերի բակային տարածքների խմելու ջրամատակարարման նոր համակարգի՝ փոխարինման, աշխատանքների ժամանակ առաջացած շինարարական աղբը և գրունտը անհրաժեշտ է տեղափոխել քաղաքային աղբավայր, որը գտնվում է վերը նշված փողոցից միջինը 3 կմ հեռավորության վրա:

Արմավիր քաղաքի Հանրապետության փողոցի 35, 37, 39, 43 և Չարենցի փողոցի 34, 36 բազմաբնակարան բնակելի շենքերի բակային տարածքների խմելու ջրամատակարարման նոր համակարգի՝ փոխարինման, աշխատանքների ժամանակ առաջացած շինարարական աղբը և գրունտը անհրաժեշտ է տեղափոխել քաղաքային աղբավայր, որը գտնվում է վերը նշված բակային տարածքից միջինը 2,5 կմ հեռավորության վրա:

Արմավիր քաղաքի Ա. Ջիվանի փողոցի 13,15, 17, 19 և Սայաթ-Նովա 120 բազմաբնակարան բնակելի շենքերի բակային տարածքների խմելու ջրամատակարարման նոր համակարգի՝ փոխարինման, աշխատանքների ժամանակ առաջացած շինարարական աղբը և գրունտը

անհրաժեշտ է տեղափոխել քաղաքային աղբավայր, որը գտնվում է վերը նշված բակային տարածքից միջինը 2,5 կմ հեռավորության վրա:

Արմավիր քաղաքի Ե. Չարենց փողոցի 1/1, 5, 7, 9 բազմաբնակարան բնակելի շենքերի բակային տարածքների խմելու ջրամատակարարման նոր համակարգի՝ փոխարինման, աշխատանքների ժամանակ առաջացած շինարարական աղբը և գրունտը անհրաժեշտ է տեղափոխել քաղաքային աղբավայր, որը գտնվում է վերը նշված բակային տարածքից միջինը 4 կմ հեռավորության վրա:

X

Signed by: SARGSYAN VARSHAM 2201890013
VERIFIED: OSCP 09/10/2024 12:28:02 GMT

ՀԱՄԱՅՆՔԻ ՂԵԿԱՎԱՐ **Վ. ՍԱՐԳՍՅԱՆ**

Կատ. Համայնքի ղեկավարի տեղակալի օգնական՝ Ռ. Մելքոնյան
+37495449922

«ՀԱՅՐ ԵՎ ՈՐԴԻ ՏԻՏԻՋՅԱՆՆԵՐ» ՍՊԸ

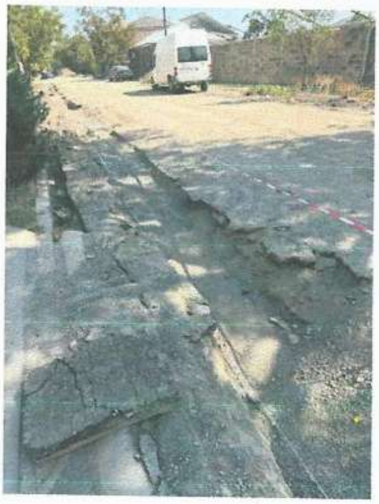

Ի Ն Ժ Ե Ն Ե Ր Ա Ե Ր Կ Ր Ա Բ Ա Ն Ա Կ Ա Ն
Ո Ւ Ս Ո Ւ Մ Ն Ա Ս Ի Ր Ո Ւ Թ Յ Ո Ւ Ն Ն Ե Ր Ի Հ Ա Շ Վ Ե Տ Վ Ո Ւ Թ Յ Ո Ւ Ն

ՀՀ ԱՐՄԱՎԻՐԻ ՄԱՐԶԻ ԱՐՄԱՎԻՐ ՔԱՂԱՔԻ

Հ. ԱՎԵՏԻՍՅԱՆ ՓՈՂՈՑԻ Ս. ՇԱՀՈՒՄՅԱՆ-Խ. ԱԲՈՎՅԱՆ,ՍԱՅԱԹ-ՆՈՎԱ ՓՈՂՈՑԻ ԱՐԱՐԱՏՅԱՆ-ՍԱՅԱԹ-ՆՈՎԱ 5Ա ԲԱԶՄԱԲՆԱԿԱՐԱՆ ԲՆԱԿԵԼԻ ՇԵՆՔԻ ՀԱՏՎԱԾԻ, Մ. ԲԱՂՐԱՄՅԱՆ ՓՈՂՈՑԻ 19, 21, 23 ԲԱԶՄԱԲՆԱԿԱՐԱՆ ԲՆԱԿԵԼԻ ՇԵՆՔԵՐԻ ԲԱԿԱՅԻՆ ՏԱՐԱԾՔՆԵՐԻ, ՀԱՆՐԱՊԵՏՈՒԹՅՈՒՆ ՓՈՂՈՑԻ 35, 37, 39, 43 և ՉԱՐԵՆՑԻ ՓՈՂՈՑԻ 34, 36 ԲԱԶՄԱԲՆԱԿԱՐԱՆ ԲՆԱԿԵԼԻ ՇԵՆՔԵՐԻ ԲԱԿԱՅԻՆ ՏԱՐԱԾՔՆԵՐԻ, Ա. ՋԻՎԱՆԻ ՓՈՂՈՑԻ 13, 15, 17, 19 և ՍԱՅԱԹ-ՆՈՎԱ 120 ԲԱԶՄԱԲՆԱԿԱՐԱՆ ԲՆԱԿԵԼԻ ՇԵՆՔԵՐԻ ԲԱԿԱՅԻՆ ՏԱՐԱԾՔՆԵՐԻ, Ե. ՉԱՐԵՆՑ ՓՈՂՈՑԻ 1/1, 5, 7, 9 ԲԱԶՄԱԲՆԱԿԱՐԱՆ ԲՆԱԿԵԼԻ ՇԵՆՔԵՐԻ ԲԱԿԱՅԻՆ ՏԱՐԱԾՔՆԵՐԻ ԽՄԵԼՈՒ ՋՐԱՄԱՏԱԿԱՐԱՐՄԱՆ ՆՈՐ ՀԱՄԱԿԱՐԳԻ ԿԱՌՈՒՅՑՄԱՆ ԱՇԽԱՏԱՆՔՆԵՐ

Լիցենզիա ՔՊԼ 000804, 1-ին դաս

Տնօրեն՝ Հ. Տիտիզյան

Երևան 2024թ

Բացատրական մաս

Համաձայն «ՍՏ ԱՐՏ» ՍՊԸ-ի հետ կնքված պայմանագրի և համապատասխան առաջադրանքի 2024 թվականի հոկտեմբեր ամսին կատարվել են ինժեներա-երկրաբանական ուսումնասիրություններ ՀՀ Արմավիրի մարզի Արմավիր քաղաքի Հ. Ավետիսյան փողոցի Ս.Ծահումյան-Խ.Աբովյան,Սայաթ-Նովա փողոցի Արարատյան-Սայաթ-Նովա 5ա բազմաբնակարան բնակելի շենքի հատվածի, Մ. Բաղրամյան փողոցի 19, 21, 23 բազմաբնակարան բնակելի շենքերի բակային տարածքների, Հանրապետություն փողոցի 35, 37, 39, 43 և Չարենցի փողոցի 34, 36 բազմաբնակարան բնակելի շենքերի բակային տարածքների, Ա. Զիվանի փողոցի 13, 15, 17, 19 և Սայաթ-Նովա 120 բազմաբնակարան բնակելի շենքերի բակային տարածքների, Ե. Չարենց փողոցի 1/1, 5, 7, 9 բազմաբնակարան բնակելի շենքերի բակային տարածքների խմելու ջրամատակարարման նոր համակարգի կառուցման աշխատանքների համար: Աշխատանքների իրականացման նպատակն է համաձայն Հայաստանի Հանրապետության նորմատիվ-տեխնիկական փաստաթղթերի ՀՀ Արմավիրի մարզի Արմավիր քաղաքի Հ. Ավետիսյան փողոցի Ս.Ծահումյան-Խ.Աբովյան,Սայաթ-Նովա փողոցի Արարատյան-Սայաթ-Նովա 5ա բազմաբնակարան բնակելի շենքի հատվածի, Մ. Բաղրամյան փողոցի 19, 21, 23 բազմաբնակարան բնակելի շենքերի բակային տարածքների, Հանրապետություն փողոցի 35, 37, 39, 43 և Չարենցի փողոցի 34, 36 բազմաբնակարան բնակելի շենքերի բակային տարածքների, Ա. Զիվանի փողոցի 13, 15, 17, 19 և Սայաթ-Նովա 120 բազմաբնակարան բնակելի շենքերի բակային տարածքների, Ե. Չարենց փողոցի 1/1, 5, 7, 9 բազմաբնակարան բնակելի շենքերի բակային տարածքների խմելու ջրամատակարարման նոր համակարգի կառուցման աշխատանքների նախագծային փաստաթղթերի մշակման համար անհրաժեշտ երկրաբանական տվյալների հավաքագրումը և համապատասխան հաշվետվության կազմումը: Վերը շարադրված խնդիրը լիարժեք լուծելու նպատակով իրականացվել են հետևյալ աշխատանքները. ուսումնասիրվել է տվյալ տարածքի երկրաբանական կառուցվածքը առկա մերկացումների տվյալների, տեղազննության, ակնադիտարկման եղանակով, ինչպես նաև հարակից տարածքներում մեր կողմից կատարված ինժեներաերկրաբանական հետազոտումների տվյալների համադրմամբ և վերլուծությամբ:

1.ԸՆԴՀԱՆՈՒՐ ՏԵՂԵԿՈՒԹՅՈՒՆՆԵՐ

__Գեոմորֆոլոգիական տեսակետից__ ուսումնասիրվող տարածքը գտնվում է Երասխ գետի ափին: Ծովի մակարդակից ունի 870 մ բարձրություն:

__Շրջանի երկրաբանական պայմանները__ Ըստ ակնադիտարկման, ֆոնդային նյութերի և տարածաշրջանի մանրամասն տեղազննման շրջանի երկրաբանական կառուցվածքի ձևավորման գլխավոր գործոնը՝ ուսումնասիրության ենթակա ենթաշրջանների սահմաններում տարածված ամենահին բնահող-ապարները ստորին չորրորդականի և պալեոգենի հասակի լճային, լճա-ալյուվիալ և հրաբխային գոյացումներն են, որոնց գամարային հզորությունը 300-400 մ է:

Վերնաշերտերում ամենալայն տարածքում մունեցող բնահողերը ներկայացված են գետա-լճային ծագման ավազա-կավային նստվածքներով, որոնք տարբեր հորիզոնների վրա շերտադասվում են ավազա-կոպճա-ճալաքարային ջրատար շերտերով:

__Կլիման__ ուսումնասիրվող տարածքի կլիմայական պայմանները բնութագրելիս վկայակոչել ենք ՀՀ քաղաքաշինության նախարարության ՀՀՇՆ 22,.01.24«Շինարարական կլիմայաբանություն» նորմատիվային փաստաթուղթը: ՈՒսումնասիրվող տարածքին բնորոշ է շոգ և չոր ամառներ, մեղմ ձմեռներ:

- Տարեկան միջին ջերմաստիճանը 11.6 °C
- Օդի բացարձակ առավելագույն ջերմաստիճանը 41°C
- Օդի բացարձակ նվազագույն ջերմաստիճանը -31°C
- Օդի միջին տարեկան հարաբերական խոնավությունը 62%
- Օդի հարաբերական խոնավությունը ամենացուրտ ամսվա 62%
- Օդի հարաբերական խոնավությունը ամենաշոգ ամսվա 29%
- Տարեկան մթնոլորտային տեղումների քանակը հասնում է 290-300մմ:
- Քամու միջին տարեկան արագությունը 0.9մ/վ:
- Քամու արագության ճնշումը՝ 35կգ/մ^2:
- Ձյան ծածկույթի հաստությունը հասնում է 40սմ, իսկ ձյան բեռնվածքի ճնշումը՝ 50կգու/մ^2:
- Բնահողի սառչելու առավելագույն խորությունը հասնում է 70սմ:

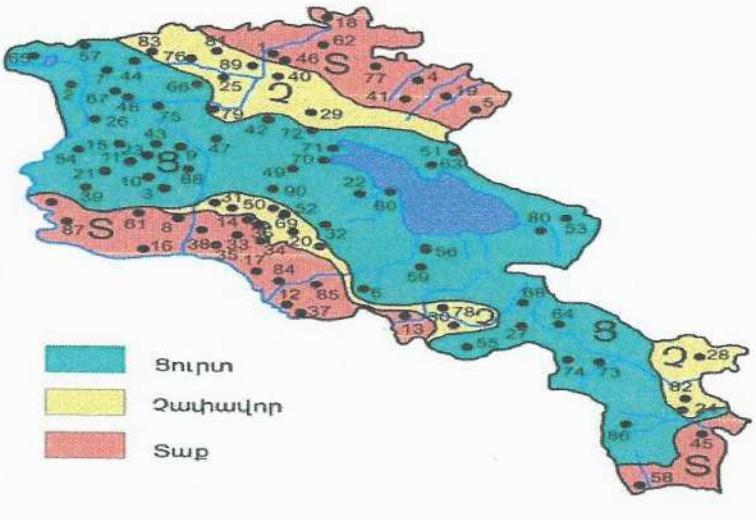

Նկ. 3 Կլիմայական շրջանացման սխեմատիկ քարտեզ

__Հիդրոերկրաբանական տեսակետից__ քանի որ հրաբխածին կազմավորումները բնութագրվում են ճեղքավորվածությամբ և ծակոտկենությամբ, ուստի շնորհիվ դրանց բնորոշ է բարձր ջրատարությունը: Ստորերկրյա ջրերի ձևավորումը կատարվում է մթնոլորտային տեղումների ներծծմամբ, իսկ կուտակումը՝ լավատակ հնահուներում:

Տվյալ տարածքում գրունտային ջրերը ըստ ֆոնդային տվյալների գտնվում են 10մ-ից խորը հորզոններում: Ուսումնասիրությունների արդյունքում տարածքի սահմաններում առանձնացվել են ստորերկրյա ջրերի երկու տեսակներ, որոնցից մեկը ճնշումային է իսկ մյուսը անճնշումային որոնք էլ իրենց հերթին ձևավորում են երեք հիմնական ջրատար հորիզոներ:

Վերին անճշումային հորիզոնը կապված է ավազային, կավավազային և ավազակավային բնահողերի հետ, իսկ ճնշումային հորիզոները ճեղքավոր անդեզիտային բազալտների և լճային նստվածքների հետ: Ճնշումային հորիզոնները՝ միմյանցից բաժանված են լճային ծագման շականակագույն և կապտա-կանաչավուն ջրամերժ կավերով:

<u>Ֆիզիկաերկրաբանական</u> վտանգավոր երևույթներ ինչպիսիք են կարստը, սողանքը, քարաթափությունը, փլուզումը և այլն, բացակայում են:

<u>Շրջանի սեյսմիկ պայմանները</u>

Համաձայն ՀՀՇՆ 20.04.2020թ.-ի տարածքը գտնվում է I (Առաջին) սեյսմիկ գոտում : Տեղամասի հաշվարկային սեյսմիկությունը ըստ սպասվող առավելագույն արագացման գործակցի (g) արտահայտմամբ կկազմի՝ 0.3g:

Տարածքի ինժեներա–երկրաբանական կառուցվածքը

Տարածքի երկրաբանական կտրվածքը ուսումնասիրվել է ակնադիտական եղանակով, բնական մերկացումների և արխիվային նյութերի հիման վրա:Ուսումնասիրվող տարածքում առանձնացվել է գրունտների 3 շերտ: Ստորև բերվում է այդ շերտերի լիթոլոգիական նկարագրությունները և նրանց ֆիզիկա-մեխանիկական հատկությունները:

Շերտ 1

Ասֆալտային շերտ,խճավազային շերտ:Ասֆալտային շերտը 4-5սմ: Շերտի հզորությունը 0.00-00.20մ է:

Շերտ 2

Ավազակավեր բացից մինչև մուգ շագանակագույն, թույլ խոնավ, պինդ թանձրությամբ, խճի ու մանրախճի մինչև 15-20% պարունակությամբ: Շերտի հզորությունը 0.00-0.20մ է: Դելյուվիալ-պրոլյուվիալ առաջացումներ են: Գրունտը ըստ շահագործման դժվարության՝ համաձայն (33գ) III կարգ է:

Շերտ 3

Ալյուվիալ ծագման գնդավորված ճալաքարա-կոպճային նստվածքներ ավազակավի և կավավազի լցանյութով: Շերտի հզորությունը 0.20-3.00մ է: Գրունտը ըստ շահագործման դժվարության՝ համաձայն (6գ) IV կարգ է

ԳՐՈՒՆՏՆԵՐԻ ՖԻԶԻԿԱՄԵԽԱՆԻԿԱԿԱՆ ՀԱՏԿՈՒԹՅՈՒՆՆԵՐԻ ՄԻՋԻՆԱՑՎԱԾ ՑՈՒՑԱՆԻՇՆԵՐԸ

Աղյուսակ 1.

Հատկանիշի անվանումը		Գրունտի անվանումը և շերտի համարը	
		1	2
Գրունտների անվանումները		Ավազակավ	Այուվիալ ծագման նստվածքներ
Ծավալային Խտությունը Տ/մ³	ρ	1,80	1,97
Տեսակարար խտությունը գ/մ³	ρ	2,73	2,70
Ներքին շփման անկյուն, աստ.	φ	19°20΄	36°10
Ձևախախտման մոդուլը, ՄՊա	E	19,4	41.0
Գրունտի հաշվարկային դիմադրությունը կգ/սմ²	R_0	2,0	3.5
Գրունտի կարգը և մշակման պարագրաֆները ըստ	աղ.	III (33 գ)	I V (6 գ)
Գրունտների կարգը ըստ սեյսմիկ հատկանիշերի ՀՀ ՇՆ 20.04.2020		III	II

ՀՀ Արմավիրի մարզի Արմավիր քաղաքի Հ. Ավետիսյան փողոցի Ս.Շահումյան-Խ.Աբովյան,Սայաթ-Նովա փողոցի Արարատյան-Սայաթ-Նովա 5ա բազմաբնակարան բնակելի շենքի հատվածի, Մ. Բաղրամյան փողոցի 19, 21, 23 բազմաբնակարան բնակելի շենքերի բակային տարածքների, Հանրապետություն փողոցի 35, 37, 39, 43 և Չարենցի փողոցի 34, 36 բազմաբնակարան բնակելի շենքերի բակային տարածքների, Ա. Զիվանի փողոցի 13, 15, 17, 19 և Սայաթ-Նովա 120 բազմաբնակարան բնակելի շենքերի բակային տարածքների, Ե. Չարենց փողոցի 1/1, 5, 7, 9 բազմաբնակարան բնակելի շենքերի բակային տարածքների խմելու ջրամատակարարման նոր համակարգի կառուցման աշխատանքների ինժիներաերկրաբանական ուսումնասիրությունների հաշվետվության եզրակացություն:

Կատարված հետազոտությունների և ստացված արդյունքների վերլուծությունը բերել են հետևյալ եզրակացության

- Տեղամասի երկրաբանական կառուցվածքը ներկայացված են գրունտների 2 շերտերով որոնց ֆիզիկամեխանիկական հատկությունների ընդհանրացված ցուցանիշները բերված են 1 աղյուսակում:
- Տեղամասում ստորերկրյա ջրերը ըստ ֆոնդային նյութերի գտնվում են 10.0մ-ից ցածր հորիզոններում:
- Տեղամասում գրունտները բարենպաստ են շինարարական աշխատանքներ կատարելու համար որպես հիմնատակ առաջարկվում է
    - շերտ 1-ը /ավազակավեր /, որոնք ըստ սեյսմիկ հատկությամբ (ՀՀՇՆ 20.04.2020թ-ի) 3-րդ կարգ են:
        - ✓ Դիմադրությունը R= 2.0կգ/սմ²
    - շերտ 2-ը / պլուվիալ ծագման ճալաքարա-կոպճային նստվածքներ/, որոնք ըստ սեյսմիկ հատկությամբ (ՀՀՇՆ 20.04.2020թ-ի) 2-րդ կարգ են:
        - ✓ Դիմադրությունը R= 3.5կգ/սմ²
- ՀՀՇՆ 20.04-2020 «Երկրաշարժադիմացկունության շինարարության նախագծման նորմեր»-ի ՀՀ տարածքի սեյսմիկ գոտիավորման քարտեզի տարածքը գտնվում է 1-ին սեյսմիկ գոտում, արագացման առավելագույն մեծությունը՝ Amax=0,3g:
- Գրունտի սառչման առավելագույն խորությունը, համաձայն ՀՀՇՆ 22.01.24 նորմերի, ուսումնասիրվող տարածքում կազմում է 70 սանտիմետր:
- Ֆիզիկաերկրաբանական վտանգավոր երևույթները ինչպիսիք են կարստը, սողանքը, քարաթափությունը, փլուզումը բացակայում են:
- Ինժեներաերկրաբանական և հիդրոերկրաբանական պայմանները բարենպաստ են շինարարական աշխատանքներ իրականացնելու համար:

Երկրաբան՝ **Հ. Տիտիզյան**

ՕԳՏԱԳՈՐԾՎԱԾ ԳՐԱԿԱՆՈՒԹՅԱՆ ՑԱՆԿ

1.ՀՀՇՆ 22.01.24 «Շինարարական կլիմայաբանություն

2. ՀՀ կառավարության որոշում N 1530-Ն առ 04.09.2003 թ. Ինժեներաերկրաբանական հետազննությունների նյութերի փորձաքննության Կարգը

3. ՀՀՇՆ 20.04.2020 Երկրաշարժադիմացկուն շինարարություն

4. ԳՕՍՏ 32868-2014 Ինժեներական և երկրաբանական հետազոտությունների պահանջներ

5. ԳՕՍՏ 33063-2014 Տեղանքի և բնահողի տեսակների դասակարգում

6. ԳՕՍՏ 5180-2015 Բնահողեր. Ֆիզիկական բնութագրերի լաբորատոր որոշման մեթոդներ.

7. ԳՕՍՏ 25100-2020 Բնահողեր. Դասակարգում:

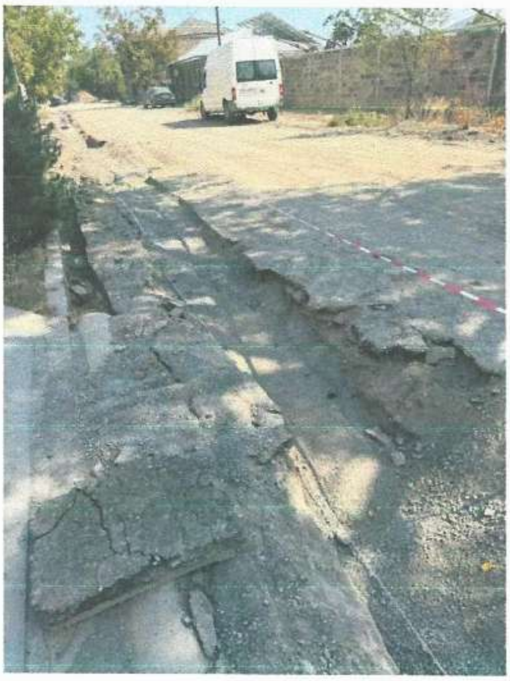

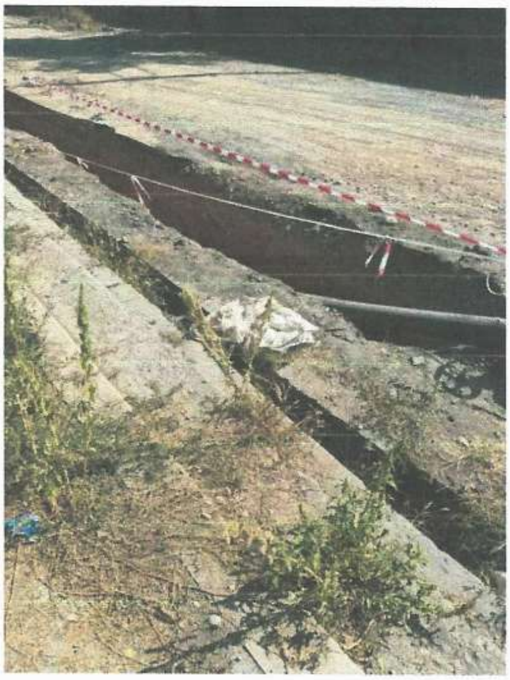

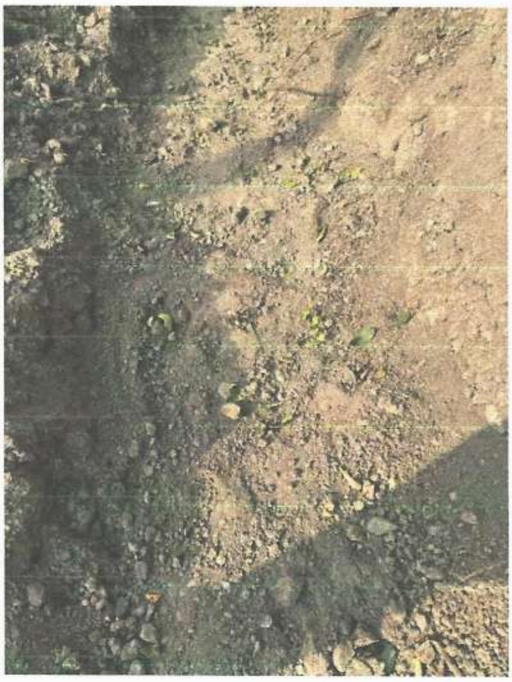

ՀԱՅԱՍՏԱՆԻ ՀԱՆՐԱՊԵՏՈՒԹՅԱՆ ՔԱՂԱՔԱՇԻՆՈՒԹՅԱՆ ԿՈՄԻՏԵ

ԼԻՑԵՆԶԻԱ

ՔՊԼ-000804, 1-ին դաս

(տեսակը, համարը, դասը)

ՔԱՂԱՔԱՇԻՆԱԿԱՆ ԳՈՐԾՈՒՆԵՈՒԹՅԱՆ ՕԲՅԵԿՏՆԵՐԻ ՀԵՏԱԽՈՒԶՄԱՆ ԵՎ ՀԵՏԱԶՆՆՄԱՆ ԾԱՌԱՅՈՒԹՅՈՒՆՆԵՐԻ ՄԱՏՈՒՑՈՒՄ

(քաղաքաշինության բնագավառում գործունեության տեսակը)

ՏՐՎԱԾ Է

2024-09-13, «ՀԱՅՐ ԵՎ ՈՐԴԻ ՏԻՏԻԶՅԱՆՆԵՐ» ՍՊԸ

ՀՀ, ԵՐԵՎԱՆ, ԱՎԱՆ, ԱՎԱՆ,ԲՐՅՈՒՍՈՎ, 62 Շ., 31 ԲՆ.

Գործողության ժամկետը՝ 13.09.2029թ.

ՀՍԿԻՉ ՀԱՄԱՐ՝ UG3D-B197-32E6-5B48

Սույն փաստաթուղթը տրված է բացառապես էլեկտրոնային եղանակով: Փաստաթղթի վավերականության ստուգումն ու էլեկտրոնային բնօրինակի ներբեռնումը հնարավոր է իրականացնել https://verify.e-gov.am Հայաստանի Հանրապետության պաշտոնական փաստաթղթերի վավերականության ստուգման միասնական համակարգի կայքում մուտքագրելով հսկիչ համարը կամ սքանավորելով արագ արձագանքման ծածկագիրը (QR Code):

ՀԱՅԱՍՏԱՆԻ ՀԱՆՐԱՊԵՏՈՒԹՅԱՆ ՔԱՂԱՔԱՇԻՆՈՒԹՅԱՆ ԿՈՄԻՏԵ

ԼԻՑԵՆԶԻԱ

ՔՊԼ-000484, 1-ին դաս

(սերիան, համարը, դասը)

ՔԱՂԱՔԱՇԻՆԱԿԱՆ ՓԱՍՏԱԹՂԹԵՐԻ ԿԱԶՄՈՒՄ՝ ԲԱՑԱՌՈՒԹՅԱՄԲ ԿՈՆՍՏՐՈՒԿՏՈՐԱԿԱՆ ԵՎ ՃԱՐՏԱՐԱՊԵՏԱԿԱՆ ՄԱՍԵՐԻ

(քաղաքաշինության բնագավառում գործունեության տեսակը)

ՏՐՎԱԾ Է

2024-09-04, «ՍՏ ԱՐՏ» ՍՊԸ

(լիցենզիան տալու տարեթիվը, ամիսը, օրը, քաղաքաշինության գործունեության սուբյեկտի անվանումը.

ՀՀ, ԵՐԵՎԱՆ, ՇԵՆԳԱՎԻԹ, ՆՈՐԱԳԱՎԻԹ 7 Փ., 18 Տ.

գտնվելու վայրը, այդ թվում, անհատ ձեռնարկատիրոջ դեպքում՝ անունը, ազգանունը և բնակության վայրը)

Գործողության ժամկետը՝ 04.09.2029թ.

(օրը, ամիսը, տարեթիվը)

ՀԱԿԻՉ ՀԱՄԱՐ՝ UGB6-7C31-EED8-85E7

Սույն փաստաթուղթը տրված է բացառապես էլեկտրոնային եղանակով: Փաստաթղթի վավերականության ստուգումն ու էլեկտրոնային բնօրինակի ներբեռնումը հնարավոր է իրականացնել https://verify.e-gov.am Հայաստանի Հանրապետության պաշտոնական փաստաթղթերի վավերականության ստուգման միասնական համակարգի կայքում մուտքագրելով հսկիչ համարը կամ սքանավորելով արագ արձագանքման ծածկագիրը (QR Code):

ՀԱՅԱՍՏԱՆԻ ՀԱՆՐԱՊԵՏՈՒԹՅԱՆ ՔԱՂԱՔԱՇԻՆՈՒԹՅԱՆ ԿՈՄԻՏԵ

ԼԻՑԵՆԶԻԱՅԻ ՆԵՐԴԻՐ

ՔՊՆ-000484-08

«ՍՏ ԱՐՏ» ՍՊԸ

ՋՐԱՄԱՏԱԿԱՐԱՐՈՒՄ ԵՎ ՋՐԱՀԵՌԱՑՈՒՄ (ՋՐԱՄԱՏԱԿԱՐԱՐՄԱՆ ԵՎ ՋՐԱՀԵՌԱՑՄԱՆ ՆԵՐՔԻՆ ԵՎ ԱՐՏԱՔԻՆ ՑԱՆՑԵՐ, ՀԻԴՐՈՄԵԼԻՈՐԱՑԻԱ)

25.09.2024թ.

Գործողության ժամկետը՝ 04.09.2029թ.

Ներդիրը վավերական է լիցենզիայի առկայության դեպքում

ՀԱԿԻՉ ՀԱՄԱՐ՝ UGBD-DEA2-BAFB-A11D

Սույն փաստաթուղթը տրված է բացառապես էլեկտրոնային եղանակով: Փաստաթղթի վավերականության ստուգումն ու էլեկտրոնային բնօրինակի ներբեռնումը հնարավոր է իրականացնել https://verify.e-gov.am Հայաստանի Հանրապետության պաշտոնական փաստաթղթերի վավերականության ստուգման միասնական համակարգի կայքում մուտքագրելով հակիչ համարը կամ սքանավորելով արագ արձագանքման ծածկագիրը (QR Code):

Հայաստանի Հանրապետության Արմավիրի մարզի Արմավիրի մարզի Արմավիր համայնքի Ա. Ջիվանի փողոցի 13, 15, 17, 19 և Սայաթ-Նովա 120 բազմաբնակարան բնակելի շենքերի խմելու ջրամատակարարման նոր համակարգի կառուցման նախագծանախահաշվային փաստաթղթերի մշակման աշխատանքների գծագրերի ամփոփագիր

ՆԱԽԱԳԾԻ ԿԱԶՄԸ

ԳԻՐՔ 1	Բացատրագիր,Ինժեներաերկրաբանական հաշվետվություն,Գծագրեր,ծավալների մասնագիր
ԳԻՐՔ 2	Նախահաշիվ

ԵՐԵՎԱՆ-2024

Բովանդակություն:
Содержание:
Contents:

N	Անվանումը: Название:Name:	Էջ: Стр: Pages:
1	Բովանդակություն:	1
2	1.Ընդհանուր տվյալներ բացատրագիր:	2
3	Գլխավոր հատակագիծ /Չափագրություն/ Մ1:500	3
4	Գլխավոր հատակագիծ ջրամատակարարման համակարգով Մ1:500	4
5	Հատակագիծ ջրամատկարարման համակարգով աէրոհանույթի վրա	5
6	Խողովակաշարի երկայնական կտրվածք	6
7	Խողովակաշարի երկայնական կտրվածք	7
8	Խողովակաշարի երկայնական կտրվածք	8
9	Ջրամատակարարման դիտահորեր, սխեմատիկ հատակագծեր և մասնագրեր	9
10	Հակահրդեհային հիդրանտի հոր,սխեմատիկ հատակագծեր և մասնագրեր	10
11	Երկաթբետոնե հավաքովի հորի ընդհանուր տեսքը, էլեմենտների մակնիշավորում	11
12	Ծավալների մասնագիր	12
13	Աշխատանքների ժամանակացույց:	13
14	Շին. հրապարակի կազմակերպում	14

ՆՈՐՄԱՏԻՎ ՎԿԱՅԱԿՈՉՈՒՄՆԵՐ

-ՀՀՇՆ 40.01.02-2020 Ջրամատակարարում. արտաքին ցանցեր և կառուցվածքներ
-ՀՀՇՆ 40-01.01-2014 «Շենքերի ներքին ջրամատակարարում և ջրահեռացում»
ՀՀՇՆ 30-01-2023 «Քաղաքաշինություն. Քաղաքային և գյուղական բնակավայրերի հատակագծում և կառուցապատում» շինարարական նորմերին,
-ՀՀՇՆ 20.04-2020 «Երկրաշարժադիմացկուն շինարարություն. Նախագծման նորմեր» շինարարական նորմերին, -ՀՀՇՆ 52-01-«Բետոնե և երկաթբետոնե կոնստրուկցիաներ» շինարարական նորմերին,
-ՀՀՇՆ 40-01.03-2022 «Կոյուղի. Արտաքին ցանցեր և կառուցվածքներ»
-ՀՀՇՆ 30-02-2022 «Տարածքի բարեկարգում»
-ՀՀՇՆ 13-02-2022 «Անվտանգության տեխնիկան շինարարությունում»
-N2-III-Ա2-1 Սանիտարական նորմեր և կանոններ «Խմելու ջուր: Ջրամատակարարման կենտրոնացված համակարգերի ջրի որակին ներկայացվող հիգիենիկ պահանջներ: Որակի հսկողություն»՝ հաստատված ՀՀ առողջապահության նախարարի 2002 թվականի դեկտեմբերի 25-ի N 876 հրամանով,
-N2-III-Ա2-2 Սանիտարական նորմեր և կանոններ «Խմելու տնտեսական նշանակության ջրմուղների և ջրամատակարարման աղբյուրների սանիտարական պահպանման գոտիներ»՝ հաստատված ՀՀ առողջապահության նախարարի 2002 թվականի նոյեմբերի 29-ի N 803 հրամանով,

ԱՇԽԱՏԱՆՔԱՅԻՆ ՆԱԽԱԳԻԾԸ ՄՇԱԿՎԱԾ Է ՀԱՄԱՁԱՅՆ ՀԱՅԱՍՏԱՆԻ ՀԱՆՐԱՊԵՏՈՒԹՅՈՒՆՈՒՄ ԳՈՐԾՈՂ ՆՈՐՄԵՐԻ, ԿԱՆՈՆՆԵՐԻ ԵՎ ՆԱԽԱԳԾՄԱՆ ԱՌԱՋԱԴՐԱՆՔԻ

ՆԱԽԱԳԾԻ ԳԼԽԱՎՈՐ ԻՆԺԵՆԵՐ Ա.ԳՈՒԼՈՅԱՆ

67048882
ՀՀ ԼՈՌՈՒ ՄԱՐԶ
«ՆԱԽԱԾԵՐԻ ՓՈՐՁԱՔՆՆՈՒԹՅՈՒՆ» ՍՊԸ
РА ЛОРИЙСКИЙ РЕГИОН
«НАХАГЦЕРИ ПОРДЗАКННУТЮН» ООО
RA LORI REGION
«NAKHAGTSERI PORDZAQNNUTYUN» LLC
«____» ______ 20 р.г

			Հասցե՝(адрес-address) Արմավիր համայնք	Պայմանագիր՝ ԱՔ-ԳՀԾՁՔ-24/18-1		
Տնօրեն՝ (дирек.-director)	Ա. Գուլոյան A. Guloyan		Անվանումը՝ (наименование-name) Հայաստանի Հանրապետության Արմավիրի մարզի Արմավիր համայնքի Ա. Ջիվանի փողոցի 13, 15, 17, 19 և Մյասնիկյան-Նովա 120 բազմաբնակարան բնակելի շենքերի խմելու ջրամատակարարման նոր համակարգի կառուցման աշխատանքներ	Թերթ (лист-sheet)	Թերթեր (листя-sheets)	Մասշտաբ (масштаб-scale)
ՆԳՃ (Г.а.п.-S.arch.pr.)	Ա. Երեղյան A. Yereghyan			1	14	Մ1:1 M1:1 M1:1
ՆԳԻ (Г.и.п.-S.eng.pr)	Ս. Գուլոյան S. Guloyan					
Նախագծեց (разр.-developer)	Ռ. Խաչատրյան Rh. Khachatryan		Բովանդակություն:	st•art architectural and engineering projecting		
Ստուգեց (пров.-checked)						
Համաձայնեցված (соглас.-agreed)						

Նախագծով նախատեսվում է՝

Հայաստանի Հանրապետության Արմավիրի մարզի Արմավիր քաղաքի Ա.Զիվանի փողոց 13, 15, 17, 19 և Սայաթ Նովա 120 բազմաբնակարան բնակելի շենքերի խմելու ջրամատակարարման համակարգը կառուցվել է 2004-2005-ական թվականներին,պողպատյա խողովակներով,որը ժամանակի ընթացքում վնասվել է և ենթարկվել կոռոզիայի:

Նախագծով նախատեսվել է, համաձայն <<Վեոլիա Ջուր>> ՓԲԸ-ի կողմից տրամադրված հին ցանցերի վերաբերյալ տեղեկատվության և N Նթ-1101-24 առաջադրանքի համաձայն փոխել Արմավիր քաղաքի Ա.Զիվանի փողոց 13, 15, 17, 19 և Սայաթ Նովա 120 բազմաբնակարան բնակելի շենքերի հատվածի խողովակը նախատեսելով d=160x11,8մմ, 12,5 մթն.ճնշ. և d=110x8,1մմ, P=12,5մթն. աշխատանքային ճնշմամբ և 820մ ընդհանուր երկարությամբ պոլիէթիլենային խողովակով: Նախագծով ներառված է նաև բազմաբնակարան շենքերի մուտքային խողովակները d=63x4,7մմ, 12,5 մթն.ճնշ., պոլիէթիլենային խողովակով և փականով:

Նախագծվող ջրագիծը սկզբնամասում և վերջնամասում նախատեսված է միանալ գործող ցանցի խողովակին: Համայնքում նախատեսված է ջրամատակարարման շրջանաձև շարժմամբ ցանց, իսկ նախագծվող ցանցը գ/ու ցանցի վերակացուումն է:Նախագծով նախատեսված է տեղադրել հակահրդեհային հիդրանտ:

Նախագծով նախատեսվում է ասֆալտի կտրում ,քանդում և ասֆալտի վերականգնում խճի իրականացումով, խոշորահատիկ և մանրահատիկ ասֆալտով:

Քանդվող խրամուղու հատակը 10սմ հաստությամբ և խողովակի վրա նախատեսվում լցնել մանրահատիկ գետի ավազ 20սմ հաստությամբ և 60սմ 5-10մմ չափի ջարդված գլաքար: Մինչ ետլիցքի իրականացման աշխատանքները,անհրաժեշտ է իրականացնել խողովակաշարի փորձարկում,լվացում և ախտահանում:

Շինարարական աշխատանքների իրականացման ընթացքում անհրաժեշտ է պահպանել անվտանգության և տեխնիկայի կանոնները,իսկ շրջակա միջավայրը բերել նախկին տեսքի:

Տեղեկանք գրունտների վերաբերյալ./տեղեկատվությունը տրամադրվել է երկրաբանի տեղազննմամբ,գրավոր տեղեկատվության հիման վրա:

Աշխատանքների կատարման համար կապալառուն պետք է ունենա

ա) քաղաքաշինական բնագավառում լիցենզիաներ՝ Ջրամատակարարում և ջրահեռացում (ջրամատակարարման և ջրահեռացման ներքին և արտաքին ցանցեր, հիդրոմելորացիա)-2-րդ դաս

բ) աշխատանքային ռեսուրսներ, համապատասխան մասնագետներ և մասնագիտական հատկանիշներ առնվազն 3 տարի աշխատանքային փորձով:

Աշխատանքների կատարման ժամանակ օգտագործվող բոլոր տեսակի նյութերը, սարքավորումները և պատրաստվածքները պետք է համապատասխանեն ՀՀ-ում գործող նորմատիվային փաստաթղթերի պահանջներին, ինչպես նաև տվյալ ապրանքների որակի պարամետրերը հավաստող ցուցանիշներին («Սերտիֆիկատների» պահանջներին):

Աշխատանքների կատարման ընթացքում անհրաժեշտ է իրականացնել տեխնիկական հսկողություն և հեղինակային հսկողություն:

Տեխնիկական հսկողությունը պետք է իրականացնեն նմանատիպ կառույցների շինարարական հսկողություն կատարած, ոչ պակաս երեք տարվա փորձ ունեցող մասնագետներ և ունենան համապատասխան հավաստագիր (լիցենզիա):

Աերոհանույթային հատված քարտեզից

ՀԱՄԱՁԱՅՆԵՑՎԱԾ Է

ԱՐՄԱՎԻՐ ՀԱՄԱՅՆՔԻ ՂԵԿԱՎԱՐ՝

67048882
ՀՀ ԼՈՌՈՒ ՄԱՐԶ
«ՆԱԽԱԳԾԵՐԻ ՓՈՐՁԱՔՆՆՈՒԹՅՈՒՆ» ՍՊԸ
РА ЛОРИЙСКИЙ РЕГИОН
«НАХАГЦЕРИ ПОРДЗАКННУТЮН» ООО
RA LORI REGION
«NAKHAGTSERI PORDZAQNNUTYUN» LLC
« ____ » ____________ 20 __ թ.

		Հասցե (адрес-address) Արմավիր համայնք			Պայմանագիր՝ ԱՔ-ԳՇԾԲ-24/18-1
Տնօրեն՝ (дирек.-director)	Ա. Գալստյան	Անվանումը՝ (наименование-name) Հայաստանի Հանրապետության Արմավիրի մարզի Արմավիր համայնքի Ա. Զիվանի փողոցի 13, 15, 17, 19 և Սայաթ-Նովա 120 բազմաբնակարան բնակելի շենքերի խմելու ջրամատակարարման նոր համակարգի կառուցման աշխատանքներ	Թերթ (лист-sheet) 2	Թերթեր (листа-sheets) 14	Մասշտաբ (масштаб-scale) U1:500 M1:500 M1:500
ԳԱՃ (Г.а.п.-S.arch.pr.)	Ս. Սահակյան				
ԳԻՃ (Г.и.п.-S.eng.pr.)	Ա. Հովհաննիսյան				
նախագծեց (разр.-developed)	Կ. Խաչատրյան				
ստուգեց (пров.-checked)		Լրացուցիչ տվյալներ Նշագրություն:			
համաձայնեցված (соглас.-agreed)					st-art architectural and engineering projecting

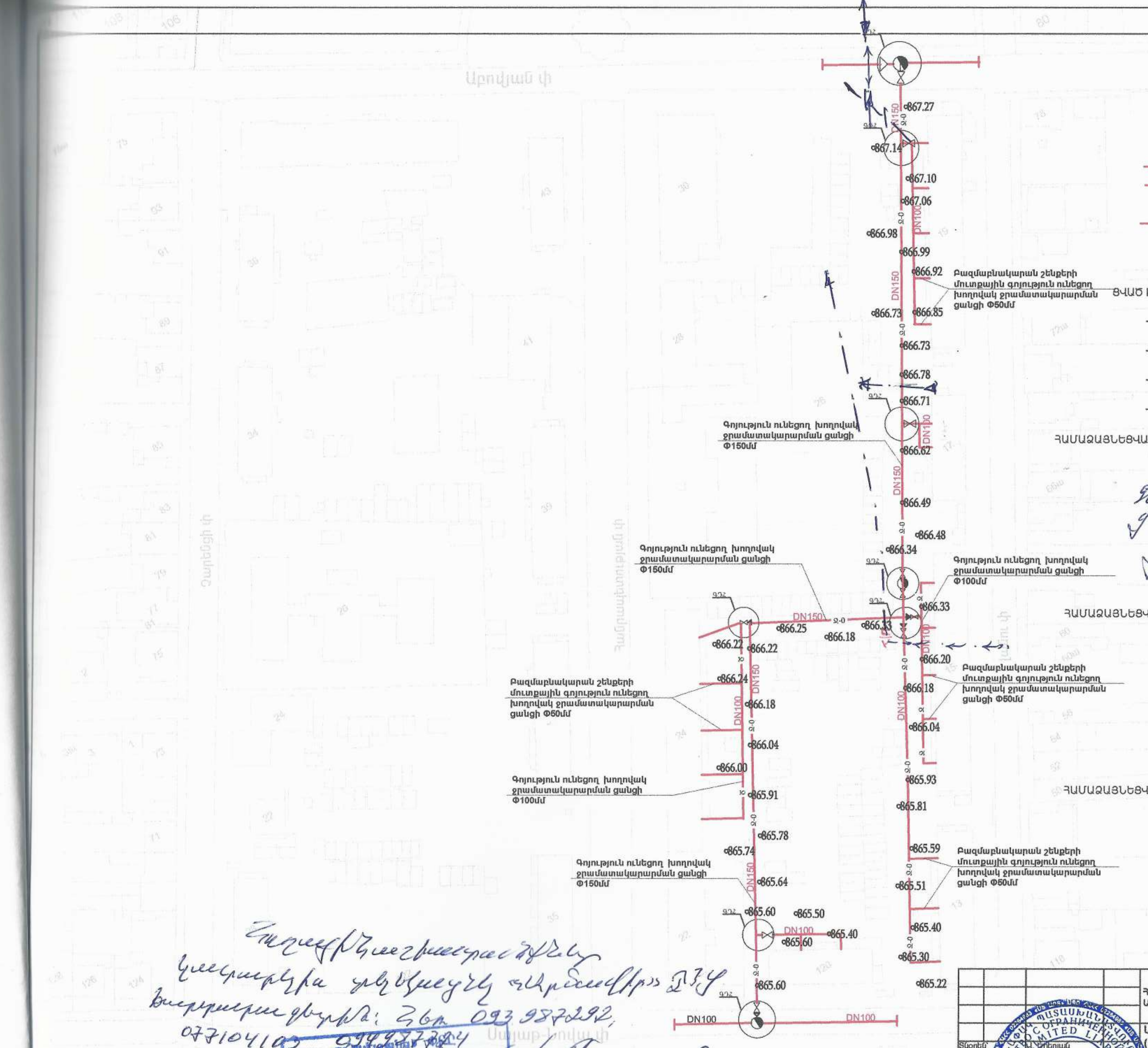

Պայմանական նշաններ
Խողովակի տրամագծեր և երկարություններ

Ջ-0	Գ/ու խողովակ D= 150 մմ L=530մ
Ջ	Գ/ու խողովակ D= 100 մմ L=260մ
	Գ/ու խողովակ D= 50 մմ L=140մ
ԳԴՀ	Գ/ու դիտմա հոր

ՑԿԱԾ Է՝

ՀԱՄԱՁԱՅՆԵՑՎԱԾ Է՝

ՀԱՄԱՁԱՅՆԵՑՎԱԾ Է՝

ՀԱՄԱՁԱՅՆԵՑՎԱԾ Է՝

67048882
ՀՀ ԼՈՌՈՒ ՄԱՐԶ
«ՆԱԽԱԳԾԵՐԻ ՓՈՐՁԱՔՆՆՈՒԹՅՈՒՆ» ՍՊԸ
РА ЛОРИЙСКИЙ РЕГИОН
«НАХАГЦЕРИ ПОРДЗАКННУТЮН» ООО
RA LORI REGION
«NAKHAGTSERI PORDZAQNNUTYUN» LLC
«________»____________20 թ.

«ՋՐԱՌԱՏԵՐ» ՓԲԸ «ԱՐՄԱՎԻՐ» մասնաճյուղ 01520882

Տնօրեն (дирек.-director)	Վ. Երեցյան V. Yeretsyan		
ԳՃԱ (Г.а.п.-arch.pr.)	Վ. Երեցյան V. Yeretsyan		
ԳՃԻ (Г.и.п.-eng.pr.)	Ս. Գուլոյան S. Gulоyan		
Նախագծեց (разр.-developed)	Խ. Խաչատրյան Kh. Khachatryan		
Ստուգեց (пров.-checked)			
Համաձայնեցված (соглас.-agreed)			

Հասցե՝ (адрес-address)
Արմավիր համայնք

Անվանումը՝
(наименование-name)
Հայաստանի Հանրապետության Արմավիրի մարզի Արմավիր համայնքի Ա. Ջիվանի փողոցի 13, 15, 17, 19 և Սայաթ-Նովա 120 բազմաբնակարան բնակելի շենքերի համելու ջրամատակարարման նոր համակարգի կառուցման աշխատանքներ

Թերթ (лист-sheet)	Թերթեր (листя-sheets)	Մասշտաբ (масштаб-scale)
3	16	U1:1 M1:1 M1:1

Գլխավոր հատակագիծ /Չափագրություն/ U1:500

st•art architectural and engineering projecting

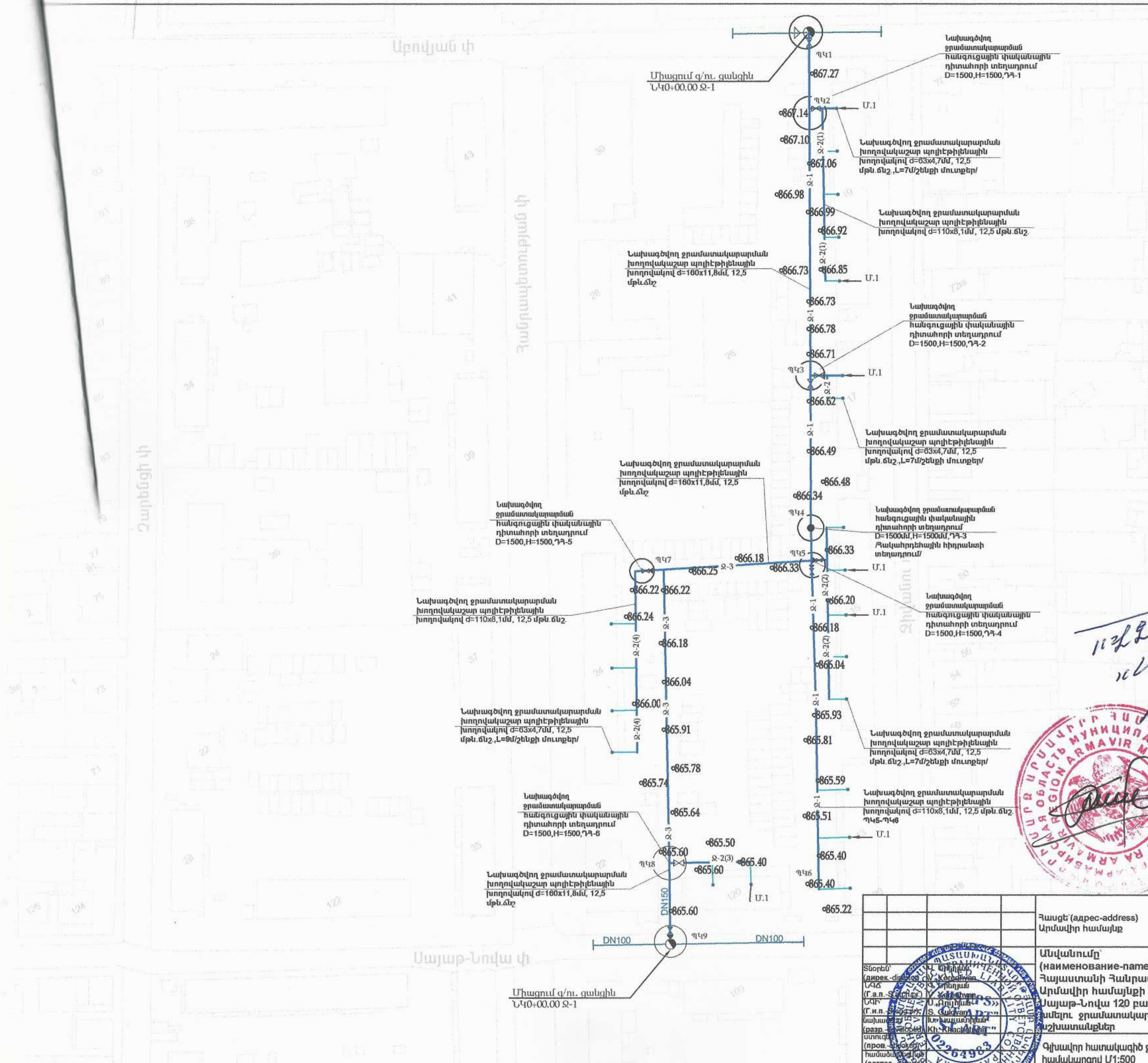

Պայմանական նշաններ

- Ջ-1 — Խողովակ D=160 մմ L=420մ
- Ջ-1 — Խողովակ D=110 մմ L=400մ
- ԴՀ — Նախագծվող դիտահոր
- Գոյություն ունեցող ջրամատակարարման ցանց
- Մ.1 — Մուտքային միացումներ d=63x4,7մմ, 12,5 մթն.ճնշ. L=150մ

Ջրագծի անվանումը	Խողովակի տրամագիծը	Ջրագծի մետրը
Ջ-1	Պոլիէթիլենային խողովակի մոնտաժ,խմելու ջրի համար, d=160x11,8մմ, 12,5 մթն.ճնշ.	420մ
Ջ-2	Պոլիէթիլենային խողովակի մոնտաժ,խմելու ջրի համար, d=110x8,1մմ, 12,5 մթն.ճնշ.	400մ
Մ-1	Պոլիէթիլենային խողովակի մոնտաժ,խմելու ջրի համար, d=63x4,7մմ, 12,5 մթն.ճնշ.	150մ
	Ընդամենը՝	970մ

67048882
ՀՀ ԼՈՌՈՒ ՄԱՐԶ
«ՆԱԽԱԳԾԵՐԻ ՓՈՐՁԱՔՆՆՈՒԹՅՈՒՆ» ՍՊԸ
РА ЛОРИЙСКИЙ РЕГИОН
«НАХАГЦЕРИ ПОРДЗАКННУТЮН» ООО
RA LORI REGION
«NAKHAGTSERI PORDZAQNNUTYUN» LLC
«______»__________20 թ.г

Հասցե՝ (адрес-address) Արմավիր համայնք		Պայմանագիր՝ ԱՔ-ԳՀԾՁԲ-24/18-1	
Տնօրեն՝ (дирек.-director)	Վ. Քերեշյան V. Kereshyan	Անվանումը՝ (наименование-name) Հայաստանի Հանրապետության Արմավիրի մարզի Արմավիր համայնքի Ա. Զիվանի փողոցի 13, 15, 17, 19 և Սայաթ-Նովա 120 բազմաբնակարան բնակելի շենքերի խմելու ջրամատակարարման նոր համակարգի կառուցման աշխատանքներ	Թերթ (лист-sheet): 4; Թերթեր (листя-sheets): 14; Մասշտաբ (масштаб-scale): Մ1:1 M1:1 M1:1
ՆԳՃ (Г.а.п.-S.archpr.)	Վ. Քերեշյան V. Kereshyan		
ՆԳԻ (Г.и.п.-S.eng.pr.)	Ս. Գուլոյան S. Guloyan		
Նախագծել (разр.-developed)	Խ. Խաչատրյան Kh. Khachatryan		
Ստուգել (пров.-checked)		Գլխավոր հատակագիծ ջրամատակարարման համակարգով Մ1:500	st•art architectural and engineering projecting
Համաձայնեցված (соглас.-agreed)			

Համաձայնեցված է «Նախագծերի փորձաքննություն» ՍՊԸ 19.11.2024թ.

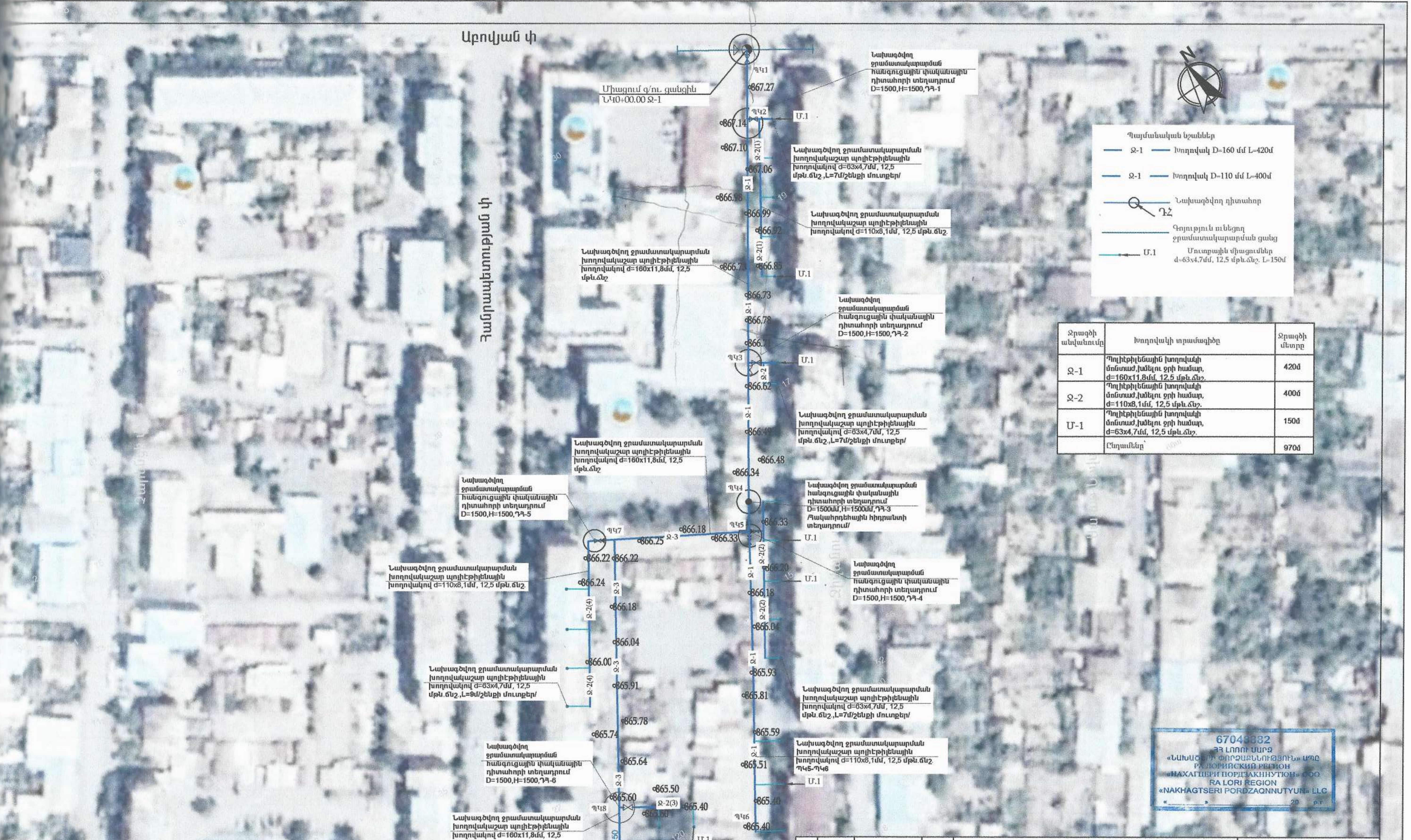

Ջրագծի անվանումը	Խողովակի տրամագիծը	Ջրագծի մետրը
Ջ-1	Պոլիէթիլենային խողովակի մոնտաժ,խմելու ջրի համար, d=160x11,8մմ, 12,5 մթն.ճնշ.	420մ
Ջ-2	Պոլիէթիլենային խողովակի մոնտաժ,խմելու ջրի համար, d=110x8,1մմ, 12,5 մթն.ճնշ.	400մ
Մ-1	Պոլիէթիլենային խողովակի մոնտաժ,խմելու ջրի համար, d=63x4,7մմ, 12,5 մթն.ճնշ.	150մ
	Ընդամենը՝	970մ

67048832
ՀՀ ԼՈՌՈՒ ՄԱՐԶ
«ՆԱԽԱԳԾԵՐԻ ՓՈՐՁԱՔՆՆՈՒԹՅՈՒՆ» ԱՊԸ
РА ЛОРИЙСКИЙ РЕГИОН
«НАХАГЦЕРИ ПОРДЗАКННУТЮН» ООО
RA LORI REGION
«NAKHAGTSERI PORDZAQNNUTYUN» LLC
«____» ____ 20 թ.

Տնօրեն՝ (дирек.-director)	Վ. Երեղյան V. Yereghyan	
ԸԳՃ (Г.а.п.-S.arch.pl.)	Վ. Երեղյան V. Yereghyan	
ԸԳԻ (Г.и.п.-S.eng.pl.)	Ս. Ղուկասյան S. Ghukasyan	
Նախագծեց (разр.-developer)	Խ. Խաչատրյան Kh. Khachatryan	
Ստուգեց (пров.-checked)		
Համաձայնեցված (соглас.-agreed)		

Հասցե՝(адрес-address)
Արմավիր համայնք

Անվանումը՝
(наименование-name)
Հայաստանի Հանրապետության Արմավիրի մարզի Արմավիր համայնքի Ա. Զիվանի փողոցի 13, 15, 17, 19 և Սայաթ-Նովա 120 բազմաբնակարան բնակելի շենքերի խմելու ջրամատակարարման նոր համակարգի կառուցման աշխատանքներ

Հատակագիծ ջրամատակարարման համակարգով աէրոհանույթի վրա

Պայմանագիր՝
ԱՔ-ԳՀԾՁԲ-24/18-1

Թերթ (лист-sheet)	Թերթեր (листя-sheets)	Մասշտաբ (масштаб-scale)
5	14	Մ1:1 M1:1 M1:1

st•art
architectural and engineering projecting

ԽՈՂՈՎԱԿԱՇԱՐԻ ԵՐԿԱՅՆԱԿԱՆ ԿՏՐՎԱԾՔ ՊԿ1-ՊԿ6

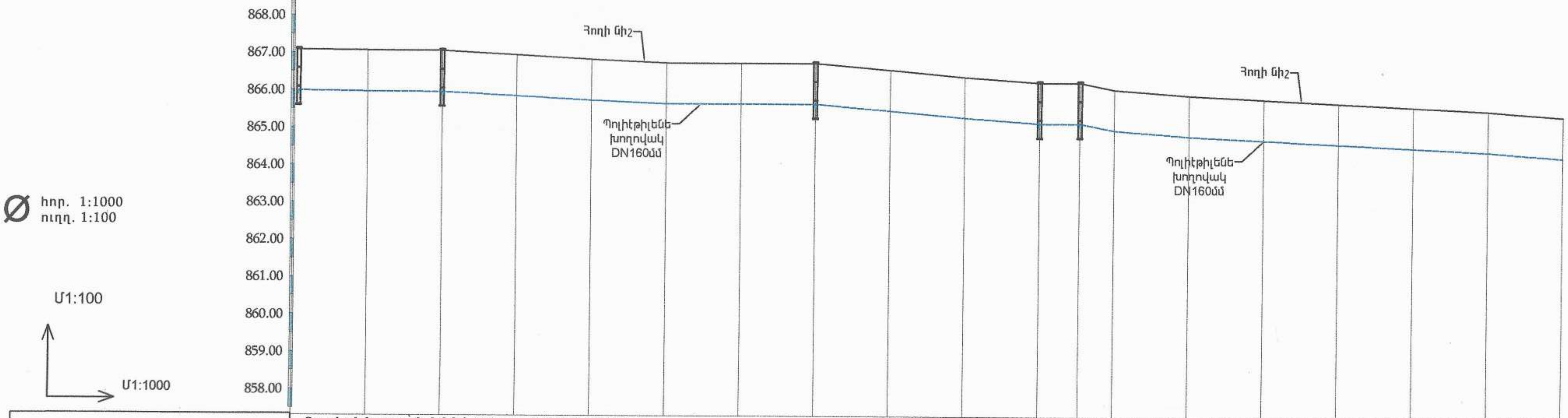

Գրունտի կարգը: Գրունտի կարգը 0. 0-0.2մ -III կարգ, 0.20-1.3մ-IV կարգ,

	-1.00	-1.00	-1.00	-1.00	-1.00	-1.00	-1.00	-1.00	-1.00	-1.00	-1.00		-1.00	-1.00	-1.00	-1.00	-1.00	-1.00	
Նախագծային տվյալներ: Թեքությունը	0,02	0,005	0,01	0,003	0,003	0,007	0,003	0,01	0,007	0,005	0,005		0,01	0,01	0,007	0,008	0,008	0,008	
Հեռավորությունը, մ.	20,00	20,00	20,00	20,00	20,00	20,00	20,00	20,00	20,00	20,00	20,00		20,00	20,00	20,00	20,00	20,00	20,00	
Խողովակի հատակի նիշը, մ.	867,21	867,20	866,14	867,07	867,03	867,00	866,95	866,71	866,68	866,59	866,34	866,33	866,24	866,11	866,03	865,97	865,73	865,58	865,40
Փաստացի տվյալներ: Հողի նիշը, մ.	866,24 865,70	866,20	866,14	866,07	866,03	866,00	865,95	865,71	865,68	865,59	865,34		865,24	864,11	864,03	864,97	864,73	864,58	864,40
Հեռավորությունը, մ.	20	20	20	20	20	20	20	20	20	20	20		20	20	20	20	20	20	

Հատակագիծ: ՊԿ1 ԳՋ2 ՆԿ0+00.0 — Ջ-1 — ՊԿ2 ՊՋ-1 ՆԿ0+40.00 — Ջ-1 — Ջ-1 — ՊԿ3 ՊՋ-2 ՆԿ1+40.00 — Ջ-1 — ՊԿ4 ՊՋ-3 ՆԿ2+00.00 — ՊԿ5 ՊՋ-4 ՆԿ2+10.00 — Ջ-1 — Ջ-1 — Ջ-1 — ՊԿ6 ՆԿ3+40.00

Պոլիէթիլենային խողովակի մոնտաժ,խմելու ջրի համար,d=160x11,8մմ, 12,5 մթն.ճնշ.

Պոլիէթիլենային խող. մոնտաժ,խմելու ջրի համար,d=110x8,1մմ, 12,5 մթն.ճնշ.

67048882
Լոռու ՄԱՐԶ
«ՆԱԽԱՑԵՐԻ ՓՈՐՁԱՔՆՆՈՒԹՅՈՒՆ» ՍՊԸ
РА ЛОРИЙСКИЙ РЕГИОН
«НАХАГЦЕРИ ПОРДЗАКННУТЮН» ООО
RA LORI REGION
«NAKHAGTSERI PORDZAQNNUTYUN» LLC
« » 20 р.г

ԽՐԱՄՈՒՂՈՒ ԼԱՅՆԱԿԱՆ ԿՏՐՎԱԾՔ 1-1

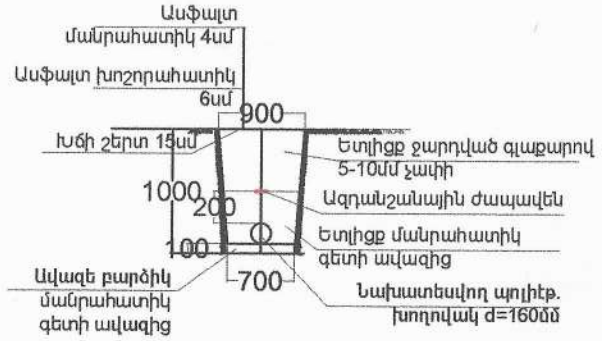

Տնօրեն (дирек.-director)	A.Gulоyan	Հասցե (адрес-address) Արմավիր համայնք	Պայմանագիր` ԱՔ-ԳՉԾՁԲ-24/18-1	
ԳԱՃ (Г.а.п.-Ch.arch.pr.)	V. Yeregyan	Անվանումը (наименование-name) Հայաստանի Հանրապետության Արմավիրի մարզի Արմավիր համայնքի Ա. Զիվանի փողոցի 13, 15, 17, 19 և Սայաթ-Նովա 120 բազմաբնակարան բնակելի շենքերի խմելու ջրամատակարարման նոր համակարգի կառուցման աշխատանքներ	Թերթ (лист-sheet): 6	Թերթեր (листя-sheets): 14
ԳԻՃ (Г.и.п.-Ch.eng.pr.)	S. Gulоyan		Մասշտաբ (масштаб-scale): Մ1:100, M1:100, M1:100	
Նախագծող (разр.-developed)	Kh. Khachatryan			
Ստուգեց (пров.-checked)				
Համաձայնեցված (согласов.-agreed)		Խողովակաշարի երկայնական կտրվածք ՊԿ1-ՊԿ6	st•art architectural and engineering projecting	

ԽՈՂՈՎԱԿԱՇԱՐԻ ԵՐԿԱՅՆԱԿԱՆ ԿՏՐՎԱԾՔ ՊԿ5-ՊԿ9

հոր. 1:1000
ուղղ. 1:100

Մ1:100
Մ1:1000

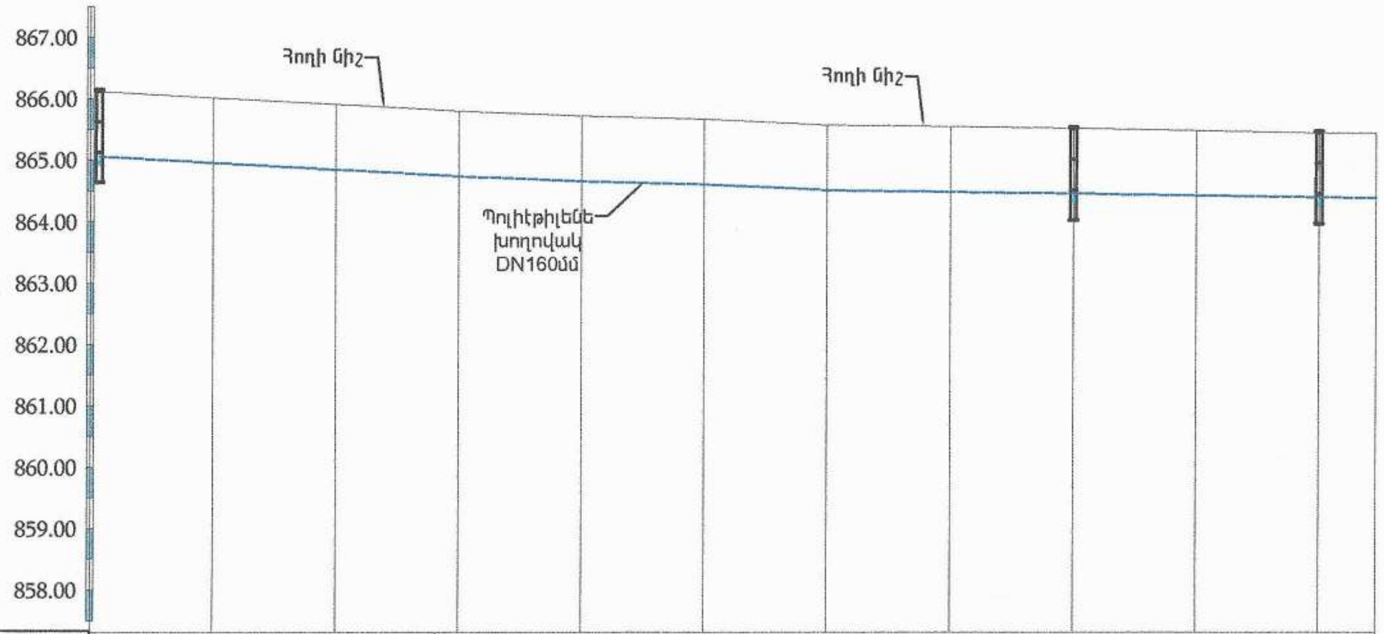

Գրունտի կարգը	Գրունտի կարգը՝ 0. 0-0.2մ -III կարգ, 0.20-1.3մ-IV կարգ,										
	1.50	-1.00	-1.00	-1.00	-1.00	-1.00	-1.00	-1.00	-1.50	-1.00	-1.50
Նախագծային տվյալներ: Թեքություն / Հեռավորություն, մ.		0,02 / 20,00	0,005 / 20,00	0,01 / 20,00	0,01 / 20,00	0,01 / 20,00	0,01 / 20,00	0,01 / 20,00	0,01 / 20,00	0,01 / 20,00	0,01 / 20,00
Խողովակի հատակի նիշը, մ.	866,36	866,35	866,34	866,33	866,13	866,00	865,90	865,73	865,60	866,55	865,50
Փաստացի տվյալներ: Հողի նիշը, մ.	865,36 864,86	865,35	865,34	865,33	865,13	865,00	864,90	864,73	864,60	864,55	864,50
Հեռավորություն, մ.	20	20	20	20	20	20	20	20	20	20	
Հատակագիծ	ՊԿ5 Դ2-4 ՆԿ0+00.0								ՊԿ8 Դ2-6 ՆԿ1+60.00		ՊԿ9 Փ12 ՆԿ2+10.00

Ջ-3 — Ջ-3 — Ջ-3 — Ջ-3 — Ջ-3
Պոլիէթիլենային խողովակի մոնտաժ,խմելու ջրի համար,d=160x11,8մմ, 12,5 մթն.ճնշ.

ԽՈՂՈՎԱԿԱՇԱՐԻ ԵՐԿԱՅՆԱԿԱՆ ԿՏՐՎԱԾՔ Ջ-2(1)

հոր. 1:1000
ուղղ. 1:100

Մ1:100
Մ1:1000

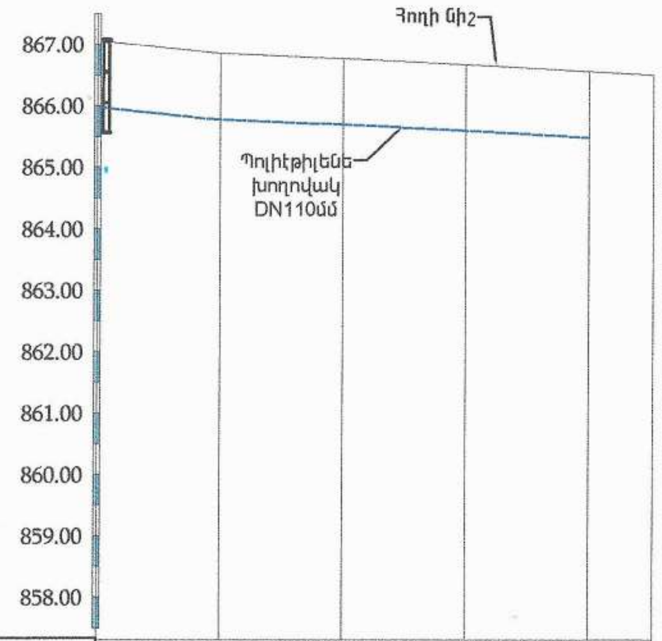

Գրունտի կարգը	Գրունտի կարգը՝ 0. 0-0.2մ -III կարգ, 0.20-1.3մ-IV կարգ,				
	1.50	-1.00	-1.00	-1.00	-1.00
Նախագծային տվյալներ: Թեքություն / Հեռավորություն, մ.		0,02 / 20,00	0,005 / 20,00	0,01 / 20,00	0,01 / 20,00
Խողովակի հատակի նիշը, մ.	866,36	866,35	866,34	866,33	866,13
Փաստացի տվյալներ: Հողի նիշը, մ.	865,36 864,86	865,35	865,34	865,33	865,13
Հեռավորություն, մ.	20	20	20	20	
Հատակագիծ	ՊԿ5 Դ2-4 ՆԿ0+00.0				

Ջ-2(1) — Ջ-2(1)
Պոլիէթիլենային խողովակի մոնտաժ,խմելու ջրի համար,d=110x8,1մմ, 12,5 մթն.ճնշ.

«ՆԱԽԱԾԵՐԻ ՓՈՐՁԱՔՆՆՈՒԹՅՈՒՆ» ՍՊԸ
РА ЛОРИЙСКИЙ РЕГИОН
«НАХАГЦЕРИ ПОРДЗАКННУТЮН» ООО
RA LORI REGION
«NAKHAGTSERI PORDZAQNNUTYUN» LLC
« » 20 թ.

ԽՐԱՄՈՒՂՈՒ ԼԱՅՆԱԿԱՆ ԿՏՐՎԱԾՔ 1-1

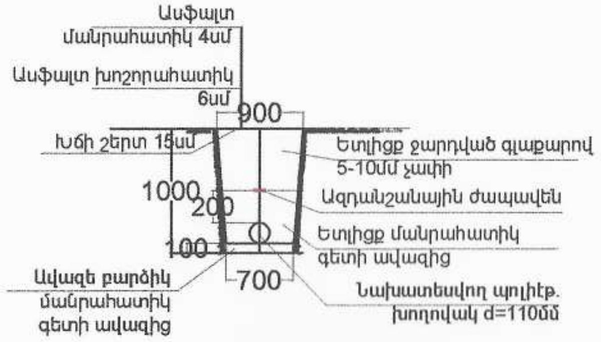

Հասցե՝ (адрес-address) Արմավիր համայնք		Պայմանագիր՝ ԱԲ-ԳԴԾԲ-24/18-1
Տնօրեն՝ (дирек.-director) / ԳՃԱ (Г.а.п.-S.arch) / ԳՃԻ (Г.и.п.-S.eng) / նախագծեց (разр.-developed) / ստուգեց (пров.-checked) / համաձայնեցված (соглас.-agreed)	Անվանումը՝ (наименование-name) Հայաստանի Հանրապետության Արմավիրի մարզի Արմավիր համայնքի Ա. Ջիվանի փողոցի 13, 15, 17, 19 և Սայաթ-Նովա 120 բազմաբնակարան բնակելի շենքերի խմելու ջրամատակարարման նոր համակարգի կառուցման աշխատանքներ	Թերթ (лист-sheet): 7; Թերթեր (листа-sheets): 14; Մասշտաբ (масштаб-scale): Մ1:100, M1:100, M1:100
	Խողովակաշարի երկայնական կտրվածք ՊԿ5-ՊԿ9,Ջ-2(1)	st•art architectural and engineering projecting

ԽՈՂՈՎԱԿԱՇԱՐԻ ԵՐԿԱՅՆԱԿԱՆ ԿՏՐՎԱԾՔ Ջ-2(4)

հոր. 1:1000
ուղղ. 1:100

Մ1:100

Մ1:1000

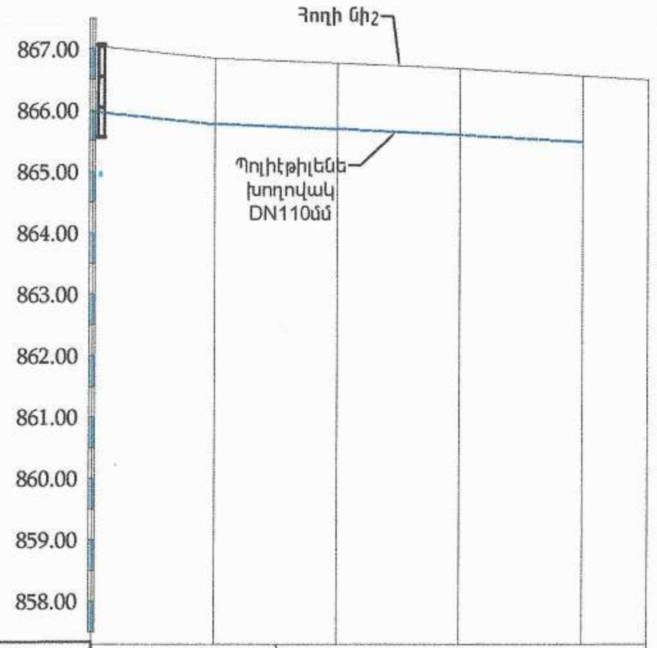

Գրունտի կարգը		Գրունտի կարգը՝ 0. 0-0.2մ -III կարգ, 0.20-1.3մ-IV կարգ,				
		1.50	-1.00	-1.00	-1.00	-1.00
Նախագծային տվյալներ	Թեքություն		0,02	0,005	0,01	0,01
	Հեռավորություն, մ.	20,00	20,00	20,00	20,00	
	Խողովակի հատակի նիշը, մ.	866,22	866,20	866,14	866,10	866,03
Փաստացի տվյալներ	Հողի նիշը, մ.	865,22 864,72	865,20	865,14	865,10	865,13
	Հեռավորություն, մ.	20	20	20	20	
Հատակագիծ		ՂՇ-5 ՆԿ 0+00.0	Ջ-2(4)		Ջ-2(4)	

Պոլիէթիլենային խողովակի մոնտաժ,խմելու ջրի համար,d=110x8,1մմ, 12,5 մթն.ճնշ.

ԽՈՂՈՎԱԿԱՇԱՐԻ ԵՐԿԱՅՆԱԿԱՆ ԿՏՐՎԱԾՔ Ջ-2(2)

հոր. 1:1000
ուղղ. 1:100

Մ1:100

Մ1:1000

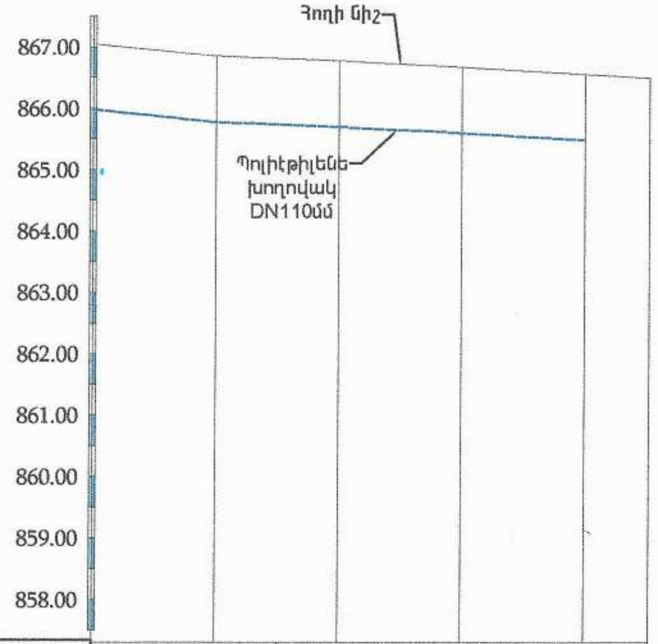

Գրունտի կարգը		Գրունտի կարգը՝ 0. 0-0.2մ -III կարգ, 0.20-1.3մ-IV կարգ,				
		1.50	-1.00	-1.00	-1.00	-1.00
Նախագծային տվյալներ	Թեքություն		0,02	0,005	0,01	0,01
	Հեռավորություն, մ.	20,00	20,00	20,00	20,00	
	Խողովակի հատակի նիշը, մ.	866,33	866,20	866,14	866,10	866,03
Փաստացի տվյալներ	Հողի նիշը, մ.	865,33	865,20	865,14	865,10	865,13
	Հեռավորություն, մ.	20	20	20	20	
Հատակագիծ		ՂՇ-5 ՆԿ 0+00.0	Ջ-2(2)		Ջ-2(2)	

Պոլիէթիլենային խողովակի մոնտաժ,խմելու ջրի համար,d=110x8,1մմ, 12,5 մթն.ճնշ.

ԽՐԱՄՈՒՂՈՒ ԼԱՅՆԱԿԱՆ ԿՏՐՎԱԾՔ 1-1

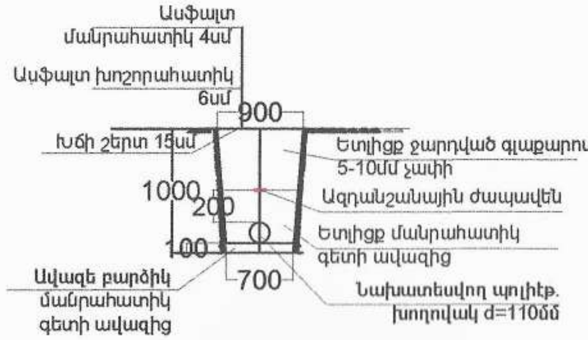

67048882
ՀՀ ԼՈՌՈՒ ՄԱՐԶ
«ՆԱԽԱԳԵՐԻ ՓՈՐՁԱԳՆՈՒԹՅՈՒՆ» ՍՊԸ
РА ЛОРИЙСКИЙ РЕГИОН
«НАХАГЦЕРИ ПОРДЗАКННУТЮН» ООО
RA LORI REGION
«NAKHAGTSERI PORDZAQNNUTYUN» LLC
«____»__________20 թ.

Հասցե (адрес-address) Արմավիր համայնք		Պայմանագիր՝ ԱՔ-ԳՂԾՔ-24/18-1
Տնօրեն (директ.-director) Ա. Գալոյան	Անվանումը (наименование-name) Հայաստանի Հանրապետության Արմավիրի մարզի Արմավիր համայնքի Ա. Ջիվանի փողոցի 13, 15, 17, 19 և Մայաք-Նովա 120 բազմաբնակարան բնակելի շենքերի խմելու ջրամատակարարման նոր համակարգի կառուցման աշխատանքներ	Թերթ (лист-sheet): 8; Թերթեր (листа-sheets): 14; Մասշտաբ (масштаб-scale): Մ1:100 M1:100 M1:100
ԳՆԳ (Г.а.п.-S.a.p.) Վ. Yeremyan		
ԳՆՓ (Г.и.п.-S.e.p.) Գ. Gulоyan		
Նախագծեց (разр.-developed)		
Ստուգեց (пров.-checked)		
Համաձայնեցված (соглас.-agreed)	Խողովակաշարի երկայնական կտրվածք Ջ-2(4),Ջ-2(2)	st•art architectural and engineering projecting

Ջրի դիտահոր
ՋԴՀ-1 1:1 կտրվածք

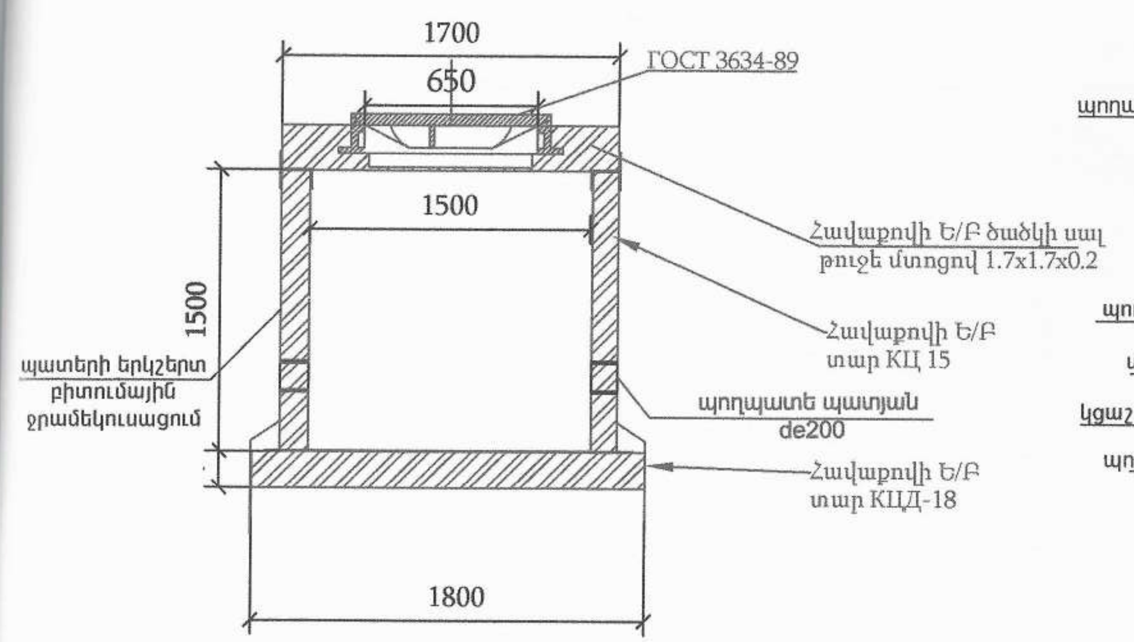

Հատակագիծ Մ
1:20

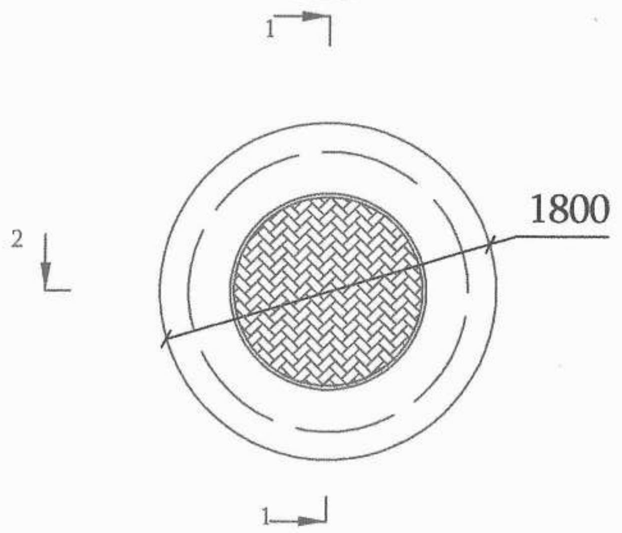

ԴՀ -2,ԴՀ -4
D=1.5մ , H=1.5մ
Ջ-1,Ջ-3

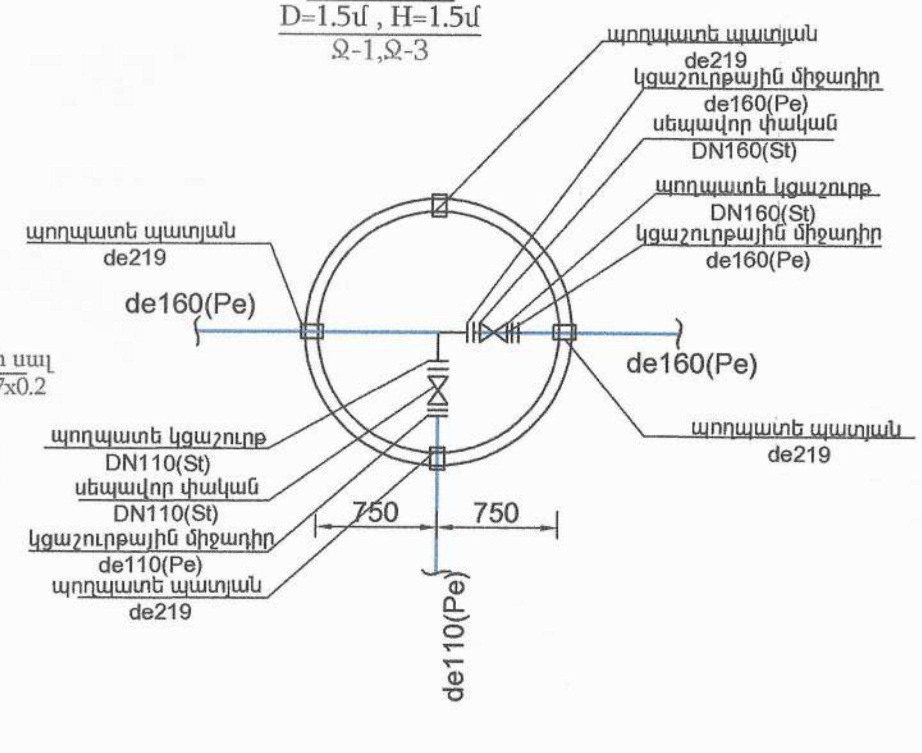

ԴՀ -1,ԴՀ-6,
D=1.5մ , H=1.5մ
Ջ-1

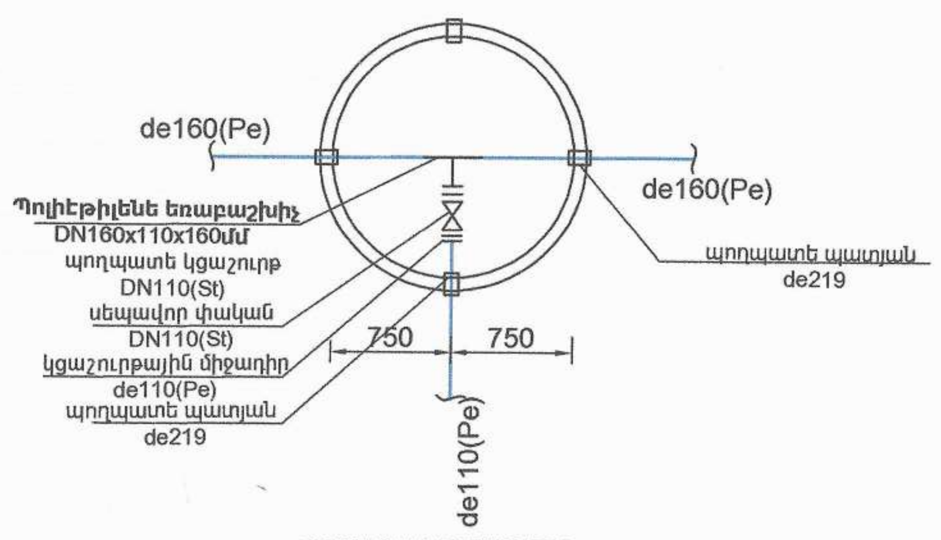

ՋՐԱՄԱՏԱԿԱՐԱՐՄԱՆ ՀՈՐ

N	ԱՆՎԱՆՈՒՄԸ	Չ/Մ	Քան.
1	Պողպատե կցաշուրթ DN160(St)	հատ	2
2	Սեպավոր փական DN=160	հատ	1
3	Պոլիէթիլենային միջադիր DN=160	հատ	2
4	Պոլիէթիլենե եռաբաշխիչ DN160x110x160մմ	հատ	1
5	Պողպատե պատյան DN219.L=200մմ	հատ	4
6	Պողպատե կցաշուրթ DN110(St)	հատ	2
7	Սեպավոր փական DN=110	հատ	1
8	Պոլիէթիլենային միջադիր DN=110	հատ	2
9	Ջրամատակարարման հոր հավաքովի ե/բ էլեմենտներից D=1500մմ,H=1500մմ	հատ	1

ՋՐԱՄԱՏԱԿԱՐԱՐՄԱՆ ՀՈՐ

N	ԱՆՎԱՆՈՒՄԸ	Չ/Մ	Քան.
1	Պողպատե կցաշուրթ DN110(St)	հատ	2
2	Սեպավոր փական DN=110	հատ	1
3	Պոլիէթիլենային միջադիր DN=110	հատ	2
4	Պոլիէթիլենե եռաբաշխիչ DN160x110x160մմ	հատ	1
5	Պողպատե պատյան DN219.L=200մմ	հատ	4
6	Ջրամատակարարման հոր հավաքովի ե/բ էլեմենտներից D=1500մմ,H=1500մմ	հատ	1

67048882
ՀՀ ԼՈՌՈՒ ՄԱՐԶ
«ՆԱԽԱԳԾԵՐԻ ՓՈՐՁԱՔՆՆՈՒԹՅՈՒՆ» ՍՊԸ
РА ЛОРИЙСКИЙ РЕГИОН
«НАХАГЦЕРИ ПОРДЗАКННУТЮН» ООО
RA LORI REGION
«NAKHAGTSERI PORDZAQNNUTYUN» LLC
«____»________20 թ.

Տնօրեն՝ (дирек.-director)	Ա. Գրիգորյան / A.Grigoryan
ԳՃԲ՝ (Г.а.п.-S.arch.pr.)	Վ. Երեղնյան / V.Yereghnyan
ԳԻԲ՝ (Г.и.п.-S.eng.pr)	Ս. Գյուլոյան / S.Gulоyan
Նախագծեց (разр.-developed)	Կ. Խաչատրյան / K. Khachatryan
Ստուգեց (пров.-checked)	
Համաձայնեցված (соглас.-agreed)	

Հասցե՝(адрес-address)
Արմավիր համայնք

Պայմանագիր՝
ԱՔ-ԳՀԾՁԲ-24/18-1

Անվանումը՝
(наименование-name)
Հայաստանի Հանրապետության Արմավիրի մարզի Արմավիր համայնքի Ա. Ջիվանի փողոցի 13, 15, 17, 19 և Աբայաթ-Նովա 120 բազմաբնակարան բնակելի շենքերի համար ջրամատակարարման նոր համակարգի կառուցման աշխատանքներ

Ջրամատակարարման դիտահորեր,սխեմատիկ հատակագծեր և մասնագրեր

Թերթ (лист-sheet)	Թերթեր (листя-sheets)	Մասշտաբ (масштаб-scale)
9	14	Մ1:1 M1:1 M1:1

st•art
architectural and engineering projecting

ՀԱԿԱՀՐԴԵՀԱՅԻՆ ՀԻԴՐԱՆՏԻ ՀՈՐ ՀՀ -3
D=1.5 մ, H=1.5 մ Մ 1:20

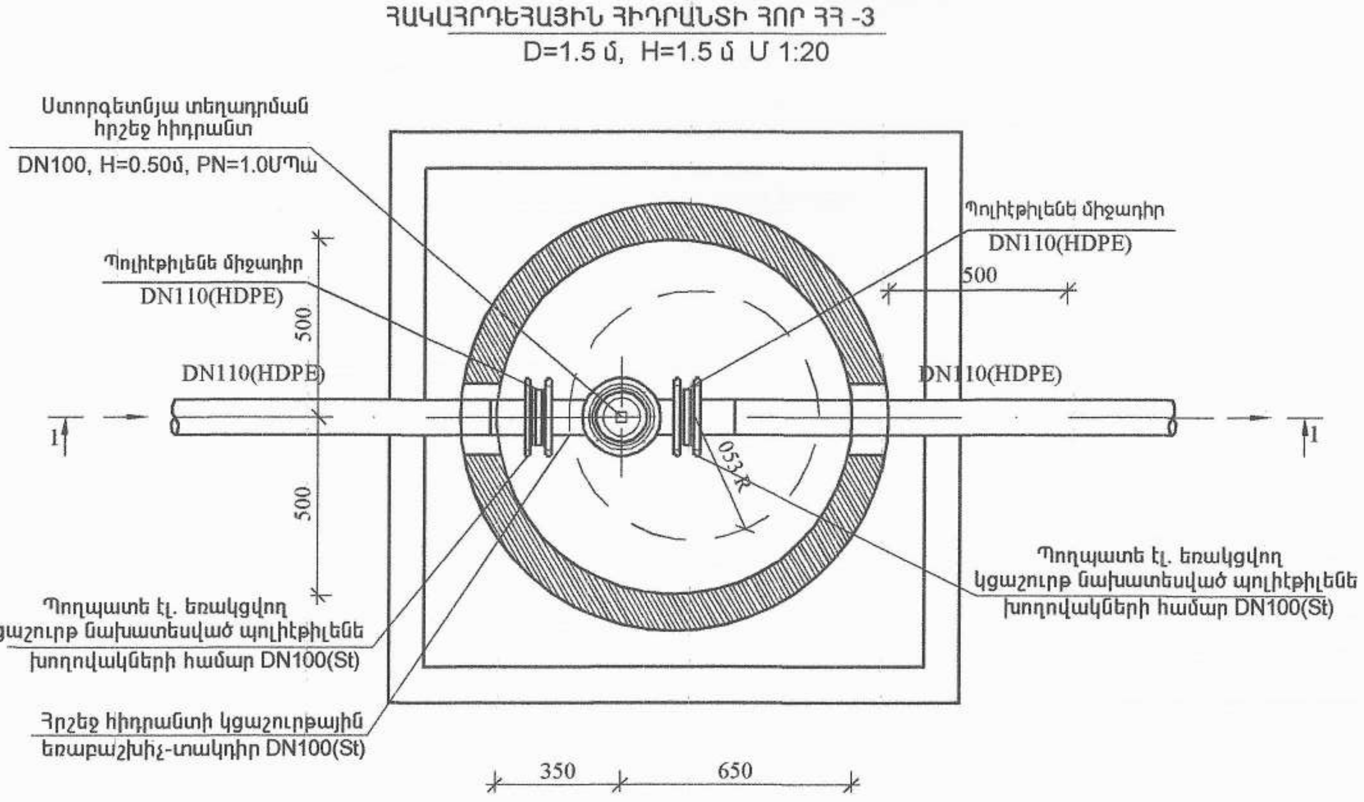

ԿՏՐՎԱԾՔ 1-1
Ø 1:20

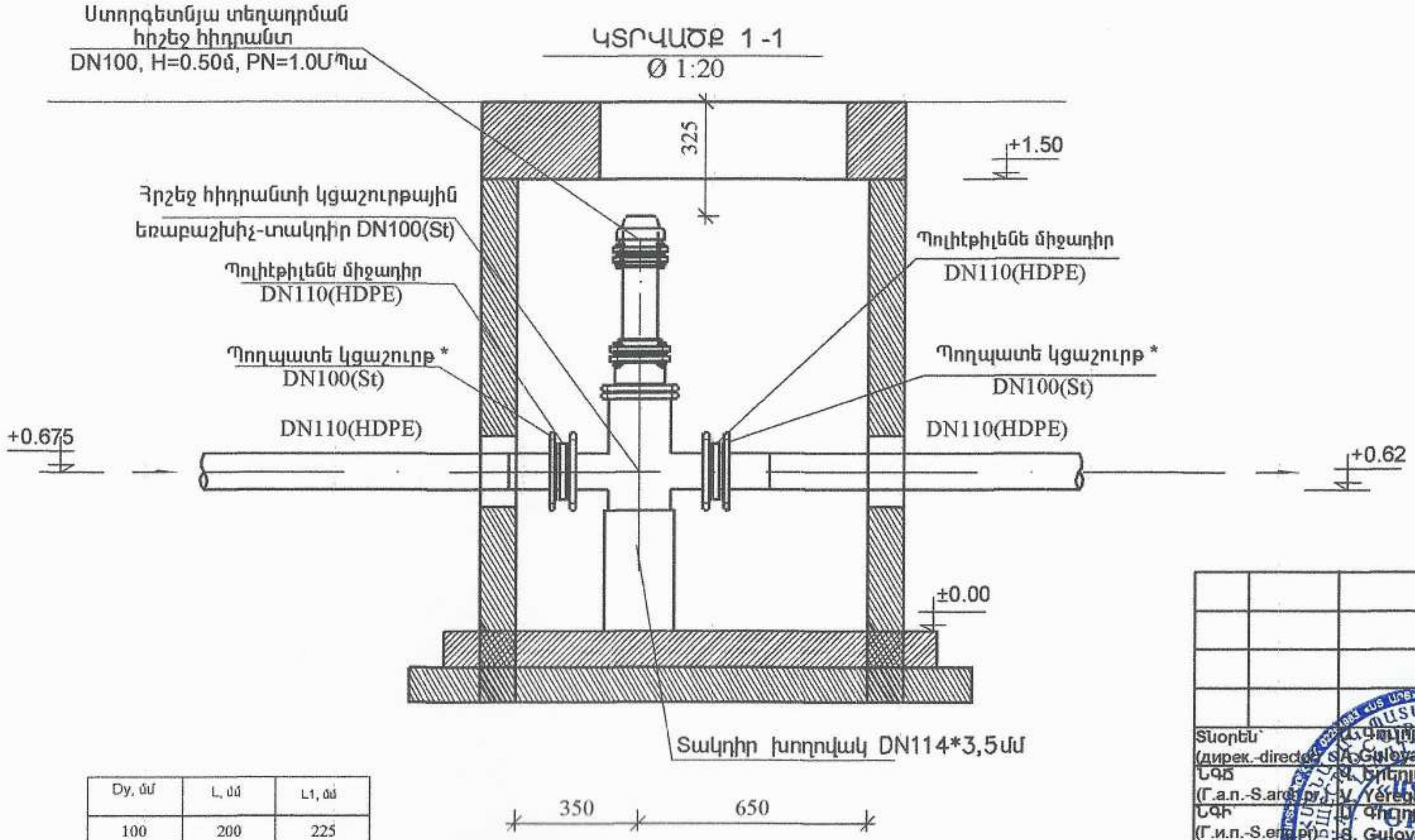

Dy, մմ	L, մմ	L1, մմ
100	200	225

ՆԱԽԱԳԾՎՈՂ ՀՐՇԵՋ ՀԻԴՐԱՆՏԻ ՀՈՐԵՐԻ ՄԱՍՆԱԳԻՐ 1ՀԱՏԻ ՀԱՄԱՐ-ԸՆԴԱՄԵՆԸ 1ՀԱՏ

ՀՀ	ԱՆՎԱՆՈՒՄԸ	Չ/Մ	ՀՀ-2
1	2	3	4
1	ՍՏՈՐԳԵՏՆՅԱ ՏԵՂԱԴՐՄԱՆ ՀՐՇԵՋ ՀԻԴՐԱՆՏ DN100, H=0.50մ, PN=1.0ՄՊա	ԿՈՄՊ	1
2	*ՊՈՂՊԱՏԵ ԿՑԱՇՈՒՐԹԵՐ ՆԱԽԱՏԵՍՎԱԾ ՊՈԼԻԷԹԻԼԵՆԵ ԽՈՂՈՎԱԿՆԵՐԻ ՀԱՄԱՐ DN100 PN = 1.0 ՄՊա	ՀԱՏ	2
3	ՀՐՇԵՋ ՀԻԴՐԱՆՏԻ ԿՑԱՇՈՒՐԹԱՅԻՆ ԵՌԱԲԱՇԽԻՉ-ՏԱԿԴԻՐ DN100(St)	ՀԱՏ	1
4	ՊՈԼԻԷԹԻԼԵՆԵ (HDPE) ՄԻՋԱԴԻՐ DN110	ՀԱՏ	2
5	Ե/Բ ԿԼՈՐ ՀՈՐ D=1.5մ, H=1.5մ	ՀԱՏ	1
6	ՏԱԿԴԻՐ ԽՈՂՈՎԱԿ DN114*3,5մմ	Մ	0.2

ԴՀ -5,
D=1.5մ , H=1.5մ
Ջ-2(4)

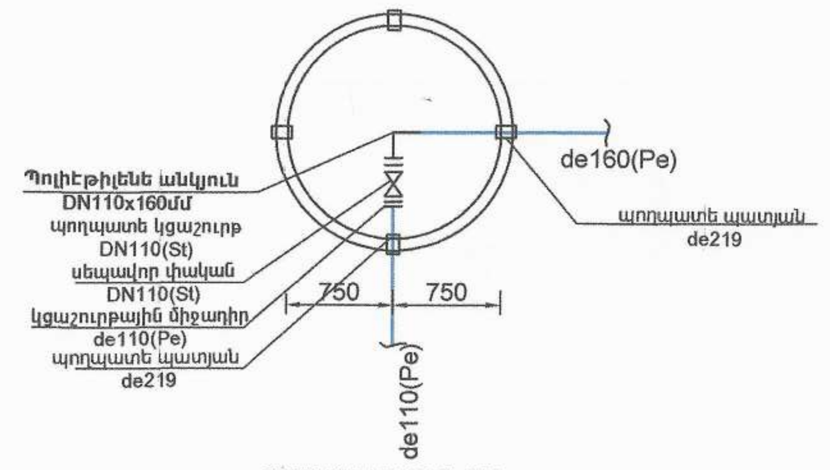

ՋՐԱՄԱՏԱԿԱՐԱՐՄԱՆ ՀՈՐ

N	ԱՆՎԱՆՈՒՄԸ	Չ/Մ	Քան.
1	Պողպատե կցաշուրթ DN110(St)	հատ	1
2	Սեպավոր փական DN=110	հատ	1
3	Պոլիէթիլենային միջադիր DN=110	հատ	2
4	Պոլիէթիլենե անկյուն DN160x110մմ	հատ	1
5	Պողպատե պատյան DN219.L=200մմ	հատ	4
6	Պողպատե կցաշուրթ DN110(St)	հատ	1
7	Ջրամատակարարման հոր հավաքովի ե/բ էլեմենտներից D=1500մմ,H=1500մմ	հատ	1

67048832
ՀՀ ԼՈՌՈՒ ՄԱՐԶ
«ՆԱԽԱԳԾԵՐԻ ՓՈՐՁԱՔՆՆՈՒԹՅՈՒՆ» ՍՊԸ
РА ЛОРИЙСКИЙ РЕГИОН
«НАХАГЦЕРИ ПОРДЗАКННУТЮН» ООО
RA LORI REGION
«NAKHAGTSERI PORDZAQNNUTYUN» LLC
«____» ______ 20 թ.

		Հասցե՝(адрес-address) Արմավիր համայնք	Պայմանագիր՝ ԱՔ-ԳՅԾԲ-24/18-1		
Տնօրեն՝ (дирек.-director)	S. Gulоyan	Անվանումը՝ (наименование-name) Հայաստանի Հանրապետության Արմավիրի մարզի Արմավիր համայնքի Ա. Ջիվանի փողոցի 13, 15, 17, 19 և Սայաթ-Նովա 120 բազմաբնակարան բնակելի շենքերի խմելու ջրամատակարարման նոր հանգույցի կառուցման աշխատանքներ	Թերթ (лист-sheet)	Թերթեր (листа-sheets)	Մասշտաբ (масштаб-scale)
ԳՃՏ (Г.а.п.-S.architect)	V. Yeremyan		10	14	Մ1:1 M1:1 M1:1
ԳՄՃ (Г.и.п.-S.engineer)	S. Guloyan				
նախագծեց (разр.-developed)	Kh. Khachatryan	Հակահրդեհային հիդրանտի հոր,սխեմատիկ հատակագծեր և մասնագրեր	st•art architectural and engineering projecting		
ստուգեց (пров.-checked)					
համաձայնեցված (соглас.-agreed)					

Երկաթբետոնե հավաքովի հորի ընդհանուր տեսքը, էլեմենտների մակնիշավորումը

Հորի ընդհանուր տեսքը

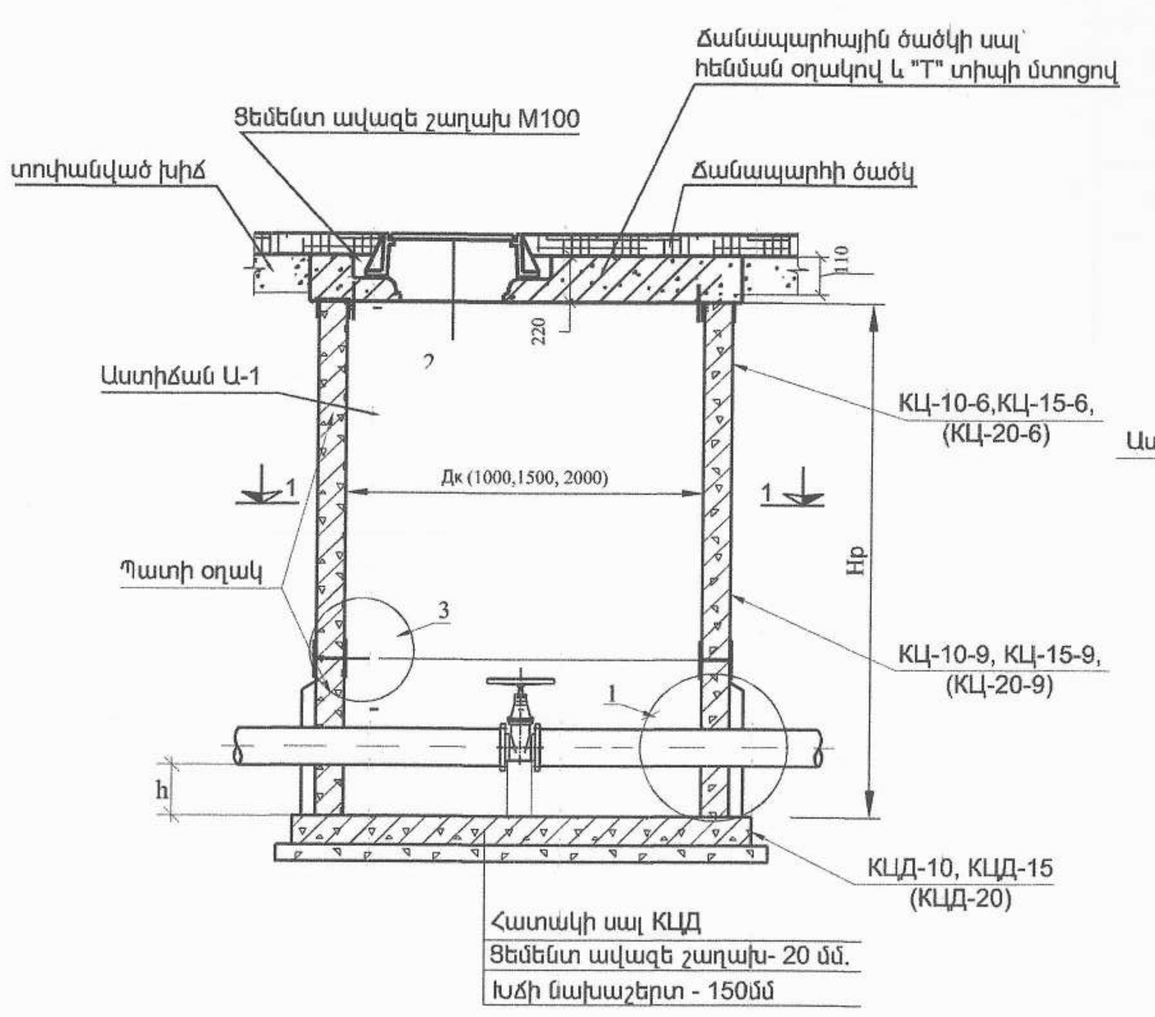

Կտրվածք1-1

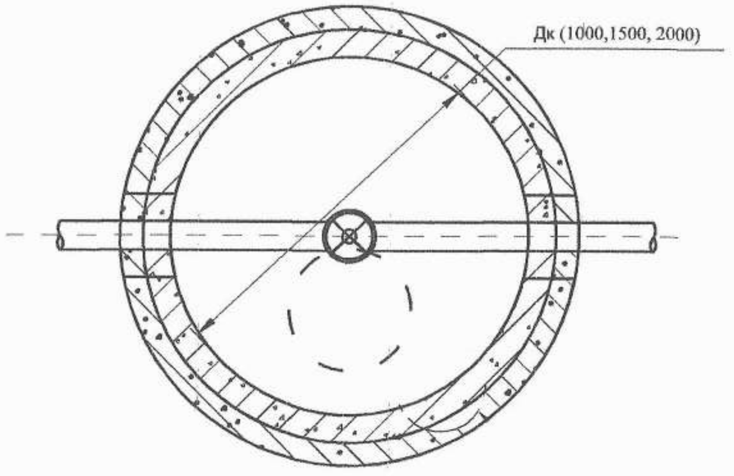

"T" ՏԻՊԻ ՄՏՈՑՈՎ ԾԱԾԿԻ ՍԱԼԻ ԴԵՊՔՈՒՄ

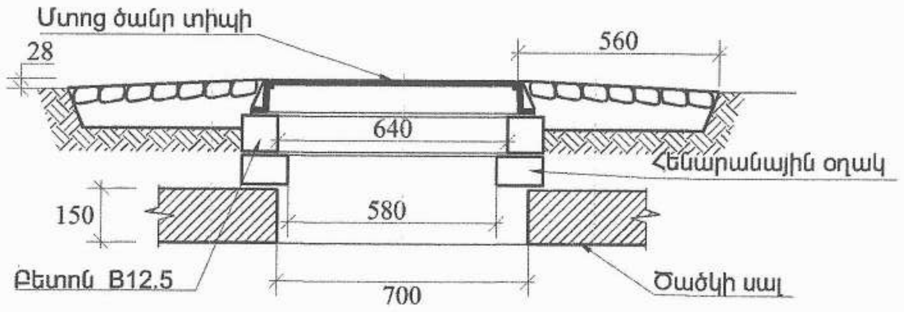

ՀԱՆԳՈՒՅՑ "1"

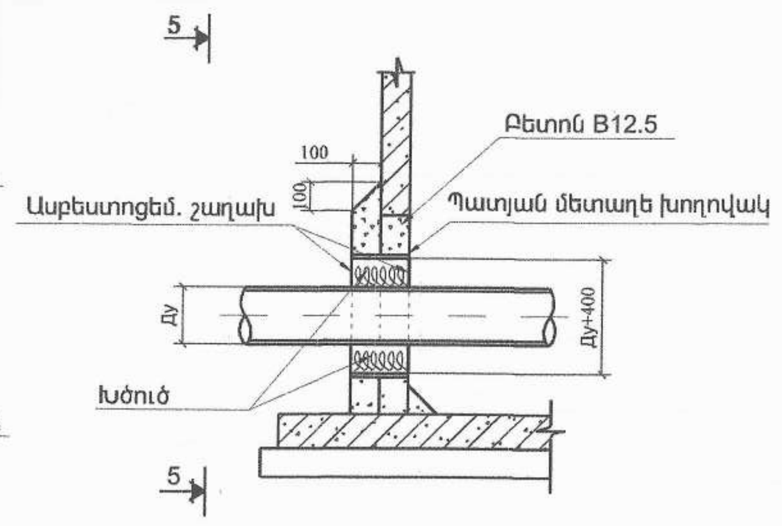

ԿՏՐՎԱԾՔ 5-5
Section 5-5

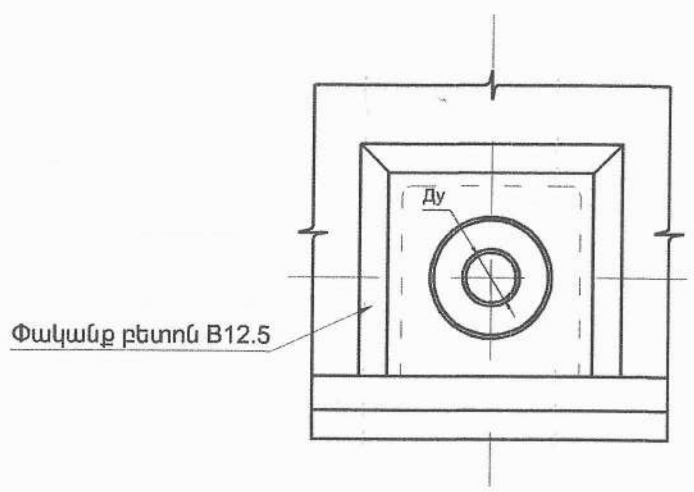

Ծանոթություն

Հորերի հողային աշխատանքների ծավալները ներառված է խրամուղիների հողային աշխատանքների ծավալների մեջ:

67048882
ՀՀ ԼՈՌՈՒ ՄԱՐԶ
«ՆԱԽԱԳԾԵՐԻ ՓՈՐՁԱՔՆՆՈՒԹՅՈՒՆ» ՍՊԸ
РА ЛОРИЙСКИЙ РЕГИОН
«НАХАГЦЕРИ ПОРДЗАКННУТЮН» ООО
RA LORI REGION
«NAKHAGTSERI PORDZAQNNUTYUN» LLC
«____»__________20 թ.

Հասցե`(адрес-address)
Արմավիր համայնք

Պայմանագիր`
ԱԲ-ԳՀԾՁԲ-24/18-1

Տնօրեն` (дирек.-director) A. Gulоyan
ԳՃԱ (Г.а.п.-S.arch) V. Yeremyan
ԳՃԻ (Г.и.п.-S.eng) S. Gulоyan
Նախագծեց (разр.-developed) Kh. Khachatryan
Ստուգեց (пров.-checked)
Համաձայնեցված (соглас.-agreed)

Անվանումը`
(наименование-name)
Հայաստանի Հանրապետության Արմավիրի մարզի Արմավիր համայնքի Ա. Ջիվանի փողոցի 13, 15, 17, 19 և Սայաթ-Նովա 120 բազմաբնակարան բնակելի շենքերի խմելու ջրամատակարարման նոր համակարգի կառուցման աշխատանքներ

Թերթ (лист-sheet)	Թերթեր (листа-sheets)	Մասշտաբ (масштаб-scale)
11	14	Մ1:1 M1:1 M1:1

Երկաթբետոնե հավաքովի հորի ընդհանուր տեսքը, էլեմենտների մակնիշավորում

st•art architectural and engineering projecting

ՀՀ	Աշխատանքների և ծախսերի անվանումը	Չ/Մ	Քանակ
1	**Նախահաշիվ N 1 Ջրամատակարարման արտաքին ցանց**		
2	Ասֆալտի կտրում	մ	1940
3	Ասֆալտի ծածկույթի քանդում /ներառյալ նախապատրաստական շերտերը/	մ3	131.0
4	Եզրաքարերի ապամոնտաժում /պահեստավորում 27մ հետագա օգտագործման համար/	մ	10.0
5	Ապամոնտաժված եզրաքարերի տեղադրում բետոնե հիմքերով	մ	10.0
6	IV կարգի գրունտի մշակում էքսկավատորով կողալիցքով	մ³	388
7	III կարգի գրունտի մշակում էքսկավատորով կողալիցքով	մ³	388
8	III կարգի գրունտի մշակում ձեռքով	մ³	38.8
9	Խրամուղու փորում 4-րդ կարգի գրունտում ձեռքով	մ³	38.8
10	III կարգի գրունտի ետլիցք բուլդոզերով, տոփանումով	մ³	61
11	II կարգի գրունտի ետլիցք ձեռքով, տոփանումով	մ³	16
12	Խողովակի բարձիկի իրականացում մանրախառնիկ գետի ավազից h=10սմ խողովակի հատակ.ավազի պաշտպանիչ շերտի իրականացում h=20սմ խողովակի վրա	մ3	310.4
13	Ետլիցք խողովակի վրա քարովված գլաքարից 5-10սմ չափի h=60սմ	մ3	465.6
14	Ավելորդ գրունտի և շին. աղբի. հավաքում և բարձում	մ3	907.0
15	Ավելորդ գրունտի տեղափոխում 2.5կմ	տ	1348
16	Պոլիէթիլենային խողովակի մենտաժ.խմելու ջրի համար. d=160x11.8մմ, 12.5 մթն.ճնշ.	գմ	420
17	Պոլիէթիլենային խողովակի մենտաժ.խմելու ջրի համար. d=110x8.1մմ, 12.5 մթն.ճնշ.	գմ	400
18	Պոլիէթիլենային խողովակի մենտաժ.խմելու ջրի համար. d=63x4.7մմ, 12.5 մթն.ճնշ.	գմ	150
19	Պոլիէթիլենային ձևավոր մասեր եռաբաշխիկ 110*63*110մմ	հատ	10.0
20	Պոլիէթիլենային ձևավոր մասեր եռաբաշխիկ 160*110*160մմ	հատ	6.0
21	Պոլիէթիլենային ձևավոր մասեր եռաբաշխիկ 110*160*110մմ	հատ	4.0
22	Պոլիէթիլենային ձևավոր մասեր անկյուն 110*110մմ	հատ	13.0
23	DH=219x5.0 մմ տրամագծով պողպատե խողովակի մոնտաժ	գմ	20
24	Պողպ.խող. նորմալ հակակոռոզիոն մեկուսացում	մ	20
25	Պոլիէթիլենային ձևավոր մասերի մոնտաժում /անցում.խցափականիչ,կարճախողովակ և այլն/	հատ	18.0
26	Պողպատե ձևավոր մասերի մոնտաժում /անցում.խցափականիչ,կցաշուրթ և այլն/	հատ	4.0
27	Մետաղական մինչև Φ400մմ խողովակով ճանապարհային անցումների ապամոնտաժում և մոնտաժում հին օգտագործումով	գմ	20
28	Խողովակների ուղեծրի նշագծում ազդանշանային ժապավենով	մ	820.0
29	Պոլիէթիլենային ձևավոր մասերի պոլիէթիլենային անցում մետաղականի Φ160-Φ150մմ	հատ	2.0
30	φ160մմ սեպավոր փականի մոնտաժում կցաշուրթերով	հատ	4.0
31	φ100մմ սեպավոր փականի մոնտաժում կցաշուրթերով	հատ	4.0
32	φ50մմ սեպավոր փականի մոնտաժում կցաշուրթերով	հատ	21.0
33	Համակարգի փորձարկում,ախտահանում	գմ	970.0
34	Միացում գ/ու ցանցին	կտ	2.0
35	Ե/բ-ից կլոր դիտահորեր D=1500մմ,H=1500մմ	մ3	3.00
36	Երկաթբետոնե կլոր դիտահոր, 1500x1000մմ	հատ	6
37	Երկաթբետոնե կլոր դիտահոր, 1500x500մմ	հատ	6
38	Դիտահորի հատակի սալ 1,8*1,8մ	հատ	6
39	Դիտահորի ծածկի սալ 1,7*1,7մ	հատ	6
40	Ե/Բ հորի և ծածկերի դրսի պատերի երկշերտ հիդրոմեկուսացում	մ2	108.0
41	Թուջե մուտքի տեղադրում/ջրամատակարարման ГОСТ 3634-89/	հատ	6
42	Խճից հիմնատակի իրականացում h=15սմ /40-70մմ,10-15մմ/	մ2	873.0
43	Ա/բետոնյա շերտի փռումից առաջ մակերևույթի մշակումը բիտումային մածուկով	տ	3.60
44	Երթևեկելի մասի h=6սմ հաստությամբ ա/բետոնե խոշորահատ ծածկույթի վերականգնում	մ2	873
45	Երթևեկելի մասի h=4սմ հաստությամբ ա/բետոնե մանրահատ. ծածկույթի վերականգնում	մ2	873
46	Հակահրդեհային հիդրանտի տեղադրում Φ100մմ,ներառյալ տակդիրը և պողպատե եռաբաշխիչը	հատ	1

67048882
ՀՀ ԼՈՌՈՒ ՄԱՐԶ
«ՆԱԽԱԳԾԵՐԻ ՓՈՐՁԱՔՆՆՈՒԹՅՈՒՆ» ՍՊԸ
РА ЛОРИЙСКИЙ РЕГИОН
«НАХАГЦЕРИ ПОРДЗАКННУТЮН» ООО
RA LORI REGION
«NAKHAGTSERI PORDZAQNNUTYUN» LLC
«____»____________20 թ.

Տնօրեն` (дирек.-director)	Ա. Գուլոյան Gulоyan
ԼԳճ (Г.а.п.-S.arch.pr.)	Երեղյան Yereghyan
ԼԳի (Г.и.п.-S.eng.pr)	Գուլոյան Gulоyan
Նախագծեց (разр.-developed)	Ա. Խաչատրյան K. Khachatryan
Ստուգեց (пров.-checked)	
Համաձայնեցված (соглас.-agreed)	

Հասցե`(адрес-address)
Արմավիր համայնք

Պայմանագիր`
ԱՔ-ԳՀԾՁԲ-24/18-1

Անվանումը`
(наименование-name)
Հայաստանի Հանրապետության Արմավիրի մարզի Արմավիր համայնքի Ա. Ջիվանի փողոցի 13, 15, 17, 19 և Մայաթ-Նովա 120 բազմաբնակարան բնակելի շենքերի խմելու ջրամատակարարման նոր համակարգի կառուցման աշխատանքներ

Թերթ (лист-sheet)	Թերթեր (листа-sheets)	Մասշտաբ (масштаб-scale)
12	14	U1:1 M1:1 M1:1

Ծավալների մասնագիր

st•art architectural and engineering projecting

Աշխատանքների ժամանակացույց

N/N	ԱՇԽԱՏԱՆՔԻ ԱՆՎԱՆՈՒՄԸ	Շին.աշխ. կատ. օրեր,Ընդամենը 144օր							
		18	18	18	18	18	18	18	18
1	Խրամուղու քանդում								
2	Խողովակների մոնտաժում								
3	Խրամուղու փորձարկում և ետլիցք								
4	Տարածքի մաքրում								

1. Մասնագետների «Աշխատանքային ռեսուրսներ» և «Տեխնիկական միջոցներ», «Մասնագիտական փորձառություն» որակավորման չափանիշներին ներկայացվող պահանջները

- «Աշխատանքային ռեսուրսներ» որակավորման չափանիշ - մասնակցի աշխատակազմում պետք է ընդգրկված լինեն առնվազն՝

ՀՀ	Անվանումը	/որակավորումը, ոլորտը/	Քանակը /մարդ/	Աշխատանքային փորձ
1	[illegible]	քաղաքաշինության կրթությամբ ինժեներ-շինարար / հիդրոտեխնիկական շինարարության	1	3 տարի
2	Պողպատե խող. եռակցող	ցանկացած	1	3 տարի
3	Պոլիէթիլենե խող. եռակցող	ցանկացած	1	3 տարի
4	Բանվոր	ցանկացած	3	-

«Տեխնիկական միջոցներ» որակավորման չափանիշ – մասնակիցը պետք է ունենա հետևյալ տեխնիկական միջոցները.

ՀՀ	Տեխնիկական միջոցի անվանումը	Տիպը	Պահանջվող քանակը
1	Էքսկավատոր	V=0.25-0.5մ³	1
2	Ինքնաթափ Բեռնատար	առնվազն 8 տ բեռնատարողությամբ	1
3	Շարժական էլեկտրաեռակցման սարքավորում	ցանկացած տիպի	1
4	Խողովակատար մեքենա	10 տ բեռնատարողությամբ	1
5	Ավտոամբարձիչ	սլաքի երկարը 16 մ, բեռնատարողությունը 8 տ	1
6	Թեոդոլիտ	ցանկացած տիպի	1

«Մասնագիտական փորձառություն» որակավորման չափանիշ - նախկինում կատարված պայմանագիրը (կամ պայմանագրերը) գնահատվում է (կամ գնահատվել են) նմանատիպ, եթե դրա (դրանց) շրջանակներում կատարված աշխատանքների ծավալը (կամ համապատասխան ծավալը)՝ գումարային արտահայտությամբ, պակաս չէ տվյալ գնման ընթացակարգի շրջանակներում մասնակցի ներկայացրած գնային առաջարկի հիսուն տոկոսից, որից առնվազն մեկ պայմանագրի շրջանակներում կատարված աշխատանքների ծավալը գումարային արտահայտությամբ պակաս չէ տվյալ գնման ընթացակարգի շրջանակներում մասնակցի ներկայացրած գնային առաջարկի քսան տոկոսից:

Նմանատիպ են համարվում հիդրոտեխնիկական լիցենզիայի ներքո շինարարական աշխատանքների կատարումը:

67048882
ՀՀ ԼՈՌՈՒ ՄԱՐԶ
«ՆԱԽԱԳԾԵՐԻ ՓՈՐՁԱՔՆՆՈՒԹՅՈՒՆ» ՍՊԸ
РА ЛОРИЙСКИЙ РЕГИОН
«НАХАГЦЕРИ ПОРДЗАКННУТЮН» ООО
RA LORI REGION
«NAKHAGTSERI PORDZAQNNUTYUN» LLC
«___» ________ 20 թ.

Տնօրեն (дирек.-director) Ա. Բեկյան	Հասցե(адрес-address) Արմավիր համայնք	Պայմանագիր՝ ԱԲ-ԳՀԾՁԲ-24/18-1
ԳՃՃ (Г.а.п.-arch.) Վ. Կարապետյան	Անվանումը՝ (наименование-name) Հայաստանի Հանրապետության Արմավիրի մարզի Արմավիր համայնքի Ա. Ջիվանի փողոցի 13, 15, 17, 19 և Սայաթ-Նովա 120 բազմաբնակարան բնակելի շենքերի խմելու ջրամատակարարման նոր համակարգի կառուցման աշխատանքներ	Թերթ (лист-sheet) 13; Թերթեր (листа-sheets) 14; Մասշտաբ (масштаб-scale) U1:1 M1:1 M1:1
ԳՃԻ (Г.и.п.-eng.) Ս. Գուլոյան		
Նախագծեց (разр.-developed)	Աշխատանքների ժամանակացույց:	st•art architectural and engineering projecting
Ստուգեց (пров.-checked)		
Համաձայնեցված (соглас.-agreed)		

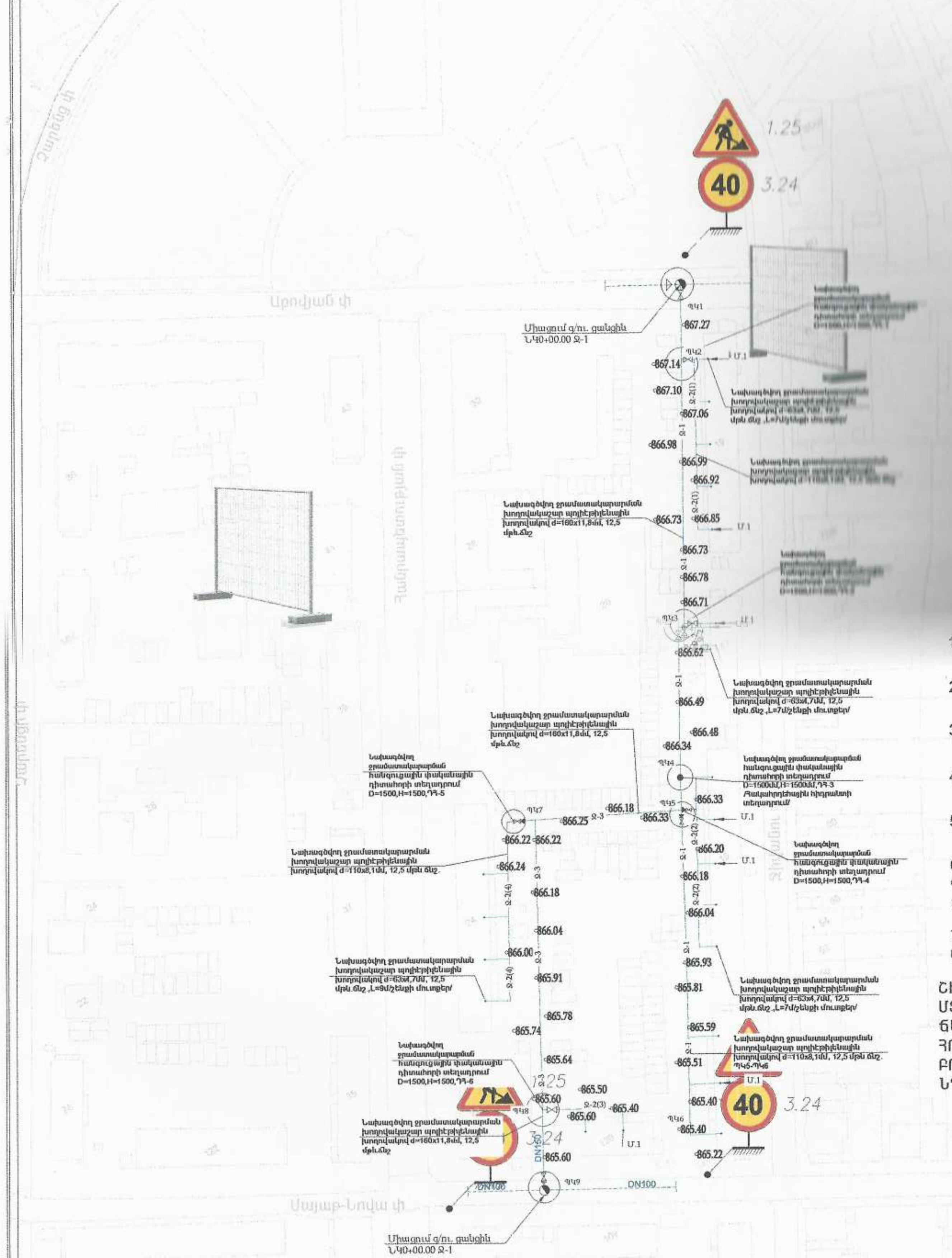

ՊԱՅՄԱՆԱԿԱՆ ՆՇԱՆՆԵՐ

ՇԱՐԺԱԿԱՆ ՇԻՆՈՒԹՅՈՒՆ

ԼՈՒՍԱՐՁԱԿԻՉ

ՃԱՆԱՊԱՐՀԱՅԻՆ ԱՐԳԵԼՈՂ
ՆՇԱՆՆԵՐ /ՏԵՂԱԴՐԵԼ ԱՆՀՐԱԺԵՇՏՈՒԹՅԱՆ ԴԵՊՔՈՒՄ"

ՃԱՆԱՊԱՐՀԻՆ ՀՈՂԱՅԻՆ ԱՇԽԱՏԱՆՔՆԵՐԻ
ԻՐԱԿԱՆԱՑՄԱՆ ՆԱԽԱԶԳՈՒՇԱՑՆՈՂ ՆՇԱՆ

ԺԱՄԱՆԱԿԱՎՈՐ ՑԱՆԿԱՊԱՏԻ ՏԵՂԱԴՐՈՒՄ
ՀՈՂԱՅԻՆ ԱՇԽԱՏԱՆՔՆԵՐԻ ԺԱՄԱՆԱԿ

1. ՄԻՆՉ ՇԻՆ. ԱՇԽԱՏԱՆՔՆԵՐԸ ՍԿՍԵԼԸ ԱՆՀՐԱԺԵՇՏ Է ԿԱԶՄԵԼ ԱՇԽԱՏԱՆՔՆԵՐԻ ԿԱՏԱՐՄԱՆ ՆԱԽԱԳԻԾ /ԱԿՆ/
2. ՇԻՆ. ԱՇԽԱՏԱՆՔՆԵՐԸ ԿԱՏԱՐԵԼ ԽՍՏԻՎ ԿԵՐՊՈՎ ՊԱՀՊԱՆԵԼՈՎ ԱՆՎՏԱՆԳՈՒԹՅԱՆ ՏԵԽՆԻԿԱՅԻ ԿԱՆՈՆՆԵՐԸ ԸՍՏ ՇՆԵԿ III-IV-80
3. ՃԱՆԱՊԱՐ-ՏՐԱՆՍՊՈՐՏԱՅԻՆ ՆՇԱՆՆԵՐԸ, ՏՐԱՍՊՈՐՏԻ ՇԱՐԺԸ, ՀԱՄԱՁԱՅՆԵՑՆԵԼ Պ.Ա.Տ-ԹՅԱՆ ՀԵՏ:
4. ՇԻՆ. ԱՇԽԱՏԱՆՔՆԵՐԸ ԿԱՏԱՐԵԼ ԸՍՏ ՇԿՆ-ՈՒՄ ՆՇՎԱԾ ԺԱՄԱՆԱԿԱՑՈՒՅՑԻ:
5. ՇԻՆ. ԱՇԽԱՏԱՆՔՆԵՐԸ ՍԿՍԵԼ ՀԱՄԱՊԱՏԱՍԽԱՆ ՇԻՆ. ԹՈՒՅԼՏՎՈՒԹՅՈՒՆ ՍՏԱՆԱԼՈՒՑ ՀԵՏՈ
6. ՀԱԿԱՀՐԴԵՀԱՅԻՆ ԱՆՎՏԱՆԳՈՒԹՅԱՆ ՊԱՇՏՊԱՆՈՒԹՅԱՆ ՊԱՏԱՍԽԱՆԱՏՎՈՒԹՅՈՒՆ ԿՐՈՒՄ Է ՇԻՆՈՒԹՅԱՆ ՂԵԿԱՎԱՐԸ, ԿԱՄ ՆՐԱ ՓՈԽԱՐԻՆՈՂ ԱՆՁԸ:
7. ՇԻՆ. ՀՐԱՊԱՐԱԿԸ ՊԵՏՔ Է ԿՈՄՊԼԵԿՏԱՎՈՐԵԼ ԿՐԱԿՄԱՐԻՉՆԵՐՈՎ:

ՇԻՆԱՐԱՐԱԿԱՆ ՏՐԱՆՍՊՈՐՏԸ" ՇԻՆ. ՄԵՔԵՆԱՆԵՐԸ ՕԲԵԿՏ ՊԵՏՔ Է ՄՏՆԵՆ ԵՎ ԴՈՒՐՍ ԳԱՆ ՄԱՔՈՒՐ ՎԻՃԱԿՈՎ, ՉԱԽՏՈՏԵԼՈՎ ՃԱՆԱՊԱՐՀՆԵՐԸ ՇԻՆ. ԱՂԲՈՎ:
ՀՈՂԱՅԻՆ ԱՇԽԱՏԱՆՔՆԵՐԻ ԿԱՏԱՐՄԱՆ ԺԱՄԱՆԱԿ ԳՈՅՈՒԹՅՈՒՆՈՒՆԵՑՈՂ ԲՈՒՍԱԿԱՆ ՀՈՂԸ ՊԱՀԵՍՏԱՎՈՐԵԼ, ՀԵՏԱԳԱՅՈՒՄ ԲԱՐԵԿԱՐԳՄԱՆ ՆՊԱՏԱԿՈՎ ՕԳՏԱԳՈՐԾԵԼՈՒ: ԹՈՒՅԼ ՉՏԱԼ ԻՆՔՆԱՀՈՍ ՋՐԻ ՀՈՍՔ:

ՀՐԱՀԱՆԳՆԵՐ ԸՍՏ ՇԻՆ. ԳԼԽԱՎՈՐ ՀԱՏԱԿԱԳԾԻ

Աշխատանքների կատարման համար ներկայացվում են հետևյալ տեխնիկայի պահանջները՝
1.Էքսկավատոր
2.Բուլդոզեր
3.Ձեռքի էլեկտրական գործիքներ

Աշխատանքների կատարման համար ներկայացվում են հետևյալ աշխատանքային ռեսուրսները՝
1.Ինժիներ աշխատակից-2մարդ
2.Բանվոր -3մարդ
3.Մեքենավարներ և օգնականներ -2մարդ

Բանվորների աշխատանքի պաշտպանությունը պետք է ապահովվի անհատական պաշտպանության միջոցների կիրառմամբ (հատուկ արտահագուստ, կոշիկ), համալիր պաշտպանության միջոցառումների կատարումով (ցանկապատում, լուսավորում, օդափոխում, պաշտպանիչ և արգելակիչ սարքեր և հարմարանքներ և այլն), սանիտարակենցաղային շինություններով և սարքավորումներով՝ գործող նորմերին և կատարվող աշխատանքների բնույթին համապատասխան:
Շինմոնտաժային աշխատանքների կատարման ընթացքում պետք է պահպանվեն շինարարությունում անվտանգության տեխնիկայի վերաբերյալ շինարարական նորմերի և կանոնների պահանջները:
Աշխատանքի պաշտպանության՝ անվտանգության տեխնիկայի, արտադրական սանիտարահիգիենիկ միջոցառումների և հակահրդեհային անվտանգության վերաբերյալ անց է կացվում հրահանգում:
Բանվորների անվտանգության տեխնիկայի ուսուցման, հրահանգման ժամանակին և որակով անցկացման, անհատական պաշտպանության միջոցների վիճակի և կիրառման, արտադրական անվտանգության և արտադրական սանիտարահիգիենիկ անվտանգության հետ կապված բոլոր միջոցառումների կատարման հսկողությունը վերապահվում է աշխատանքների իրականացման կազմակերպությանը:

«ՆԱԽԱԳԾԵՐԻ ՓՈՐՁԱՔՆՆՈՒԹՅՈՒՆ» ՕՕՕ
RA LORI REGION
«NAKHAGTSERI PORDZAQNNUTYUN» LLC
«______» __________ 20 p.r

				Հասցե՝(адрес-address) Արմավիր համայնք	Պայմանագիր՝ ԱՔ-ԳՀԾՁԲ-24/18-1		
Տնօրեն՝ (дирек.-director)	Ա. Պողոսյան A. Poghosyan			Անվանումը՝ (наименование-name) Հայաստանի Հանրապետության Արմավիրի մարզի Արմավիր համայնքի Ա. Զիվանի փողոցի 13, 15, 17, 19 և Սայաթ-Նովա 120 բազմաբնակարան բնակելի շենքերի խմելու ջրամատակարարման նոր համակարգի կառուցման աշխատանքներ	Թերթ (лист-sheet)	Թերթեր (листя-sheets)	Մաշտաբ (масштаб-scale)
ՆԳՃ՝ (Г.а.п.-S.archpr.)	Վ. Երեղյան V. Yereghyan				14	14	Մ1:1 M1:1 M1:1
ՆԳԻ՝ (Г.и.п.-S.engpr.)	Ս. Գուլոյան S. Guloyan						
Նախագծեց (разр.-developed)	Խ. Խաչատրյան Kh. Khachatryan						
Ստուգեց (пров.-checked)				Շին. հրապարակի կազմակերպում	st•art architectural and engineering projecting		
համաձայնեցված (согласованно-agreed)							

«ՍԹԱՐՏ» ՍԱՀՄԱՆԱՓԱԿ ՊԱՏԱՍԽԱՆԱՏՎՈՒԹՅԱՄԲ ԸՆԿԵՐՈՒԹՅՈՒՆ
LIMITED LIABILITY COMPANY "START"
ОБЩЕСТВО С ОГРАНИЧЕННОЙ ОТВЕТСТВЕННОСТЬЮ "СТАРТ"
2

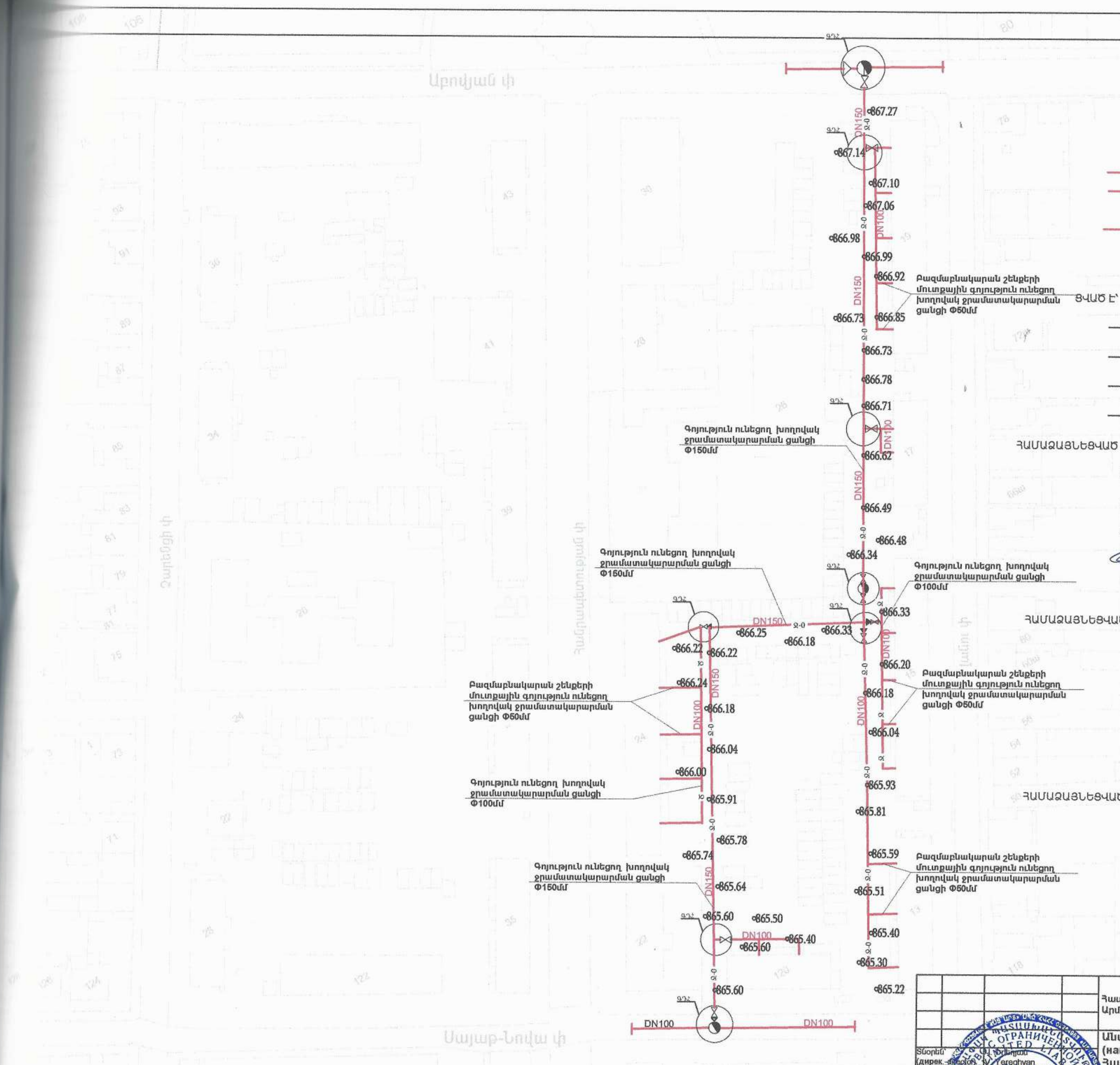

Պայմանական նշաններ
Խողովակի տրամագծեր և երկարություններ

Ձ-0	Գ/ու խողովակ D= 150 մմ L=530մ
Ձ	Գ/ու խողովակ D= 100 մմ L=260մ
	Գ/ու խողովակ D= 50 մմ L=140մ
ԳԴՀ	Գ/ու դիտա հոր

ՑՎԱԾ Է՝

ՀԱՄԱՁԱՅՆԵՑՎԱԾ Է՝

ՀԱՄԱՁԱՅՆԵՑՎԱԾ Է՝

ՀԱՄԱՁԱՅՆԵՑՎԱԾ Է՝

"ԳԱԶՊՐՈՄ ԱՐՄԵՆԻԱ" ՓԲԸ
ԱՐՄԱՎԻՐԻ ԳԳՄ
Ա. Նազարյան
"22" 11 2024 թ.

67048882
ՀՀ ԼՈՌՈՒ ՄԱՐԶ
«ՆԱԽԱԳԾԵՐԻ ՓՈՐՁԱՔՆՆՈՒԹՅՈՒՆ» ՍՊԸ
РА ЛОРИЙСКИЙ РЕГИОН
«НАХАГЦЕРИ ПОРДЗАКННУТЮН» ООО
RA LORI REGION
«NAKHAGTSERI PORDZAQNNUTYUN» LLC
« » 20 p.r

Տնօրեն (дирек.-director)		Yereghyan
ԳԳՃ (Г.а.п.-a.c.e.)		V. Yereghyan
ԳԻՃ (Г.и.п.-c.e.)		S. Gevorgyan
Նախագծող (разр.-developed)		Khachatryan
Ստուգեց (пров.-checked)		
Համաձայնեցված (соглас.-agreed)		

Հասցե (адрес-address)
Արմավիր համայնք

Անվանումը՝ (наименование-name)
Հայաստանի Հանրապետության Արմավիրի մարզի Արմավիր համայնքի Ա. Ձիվանի փողոցի 13, 15, 17, 19 և Սայաթ-Նովա 120 բազմաբնակարան բնակելի շենքերի ներքին ջրամատակարարման նոր համակարգի կառուցման աշխատանքներ

Գլխավոր հատակագիծ /Չափագրություն/ Մ1:500

Թերթ (лист-sheet)	Թերթեր (листа-sheets)	Մասշտաբ (масштаб-scale)
3	16	Մ1:1 M1:1 M1:1

st·art
architectural and engineering projecting

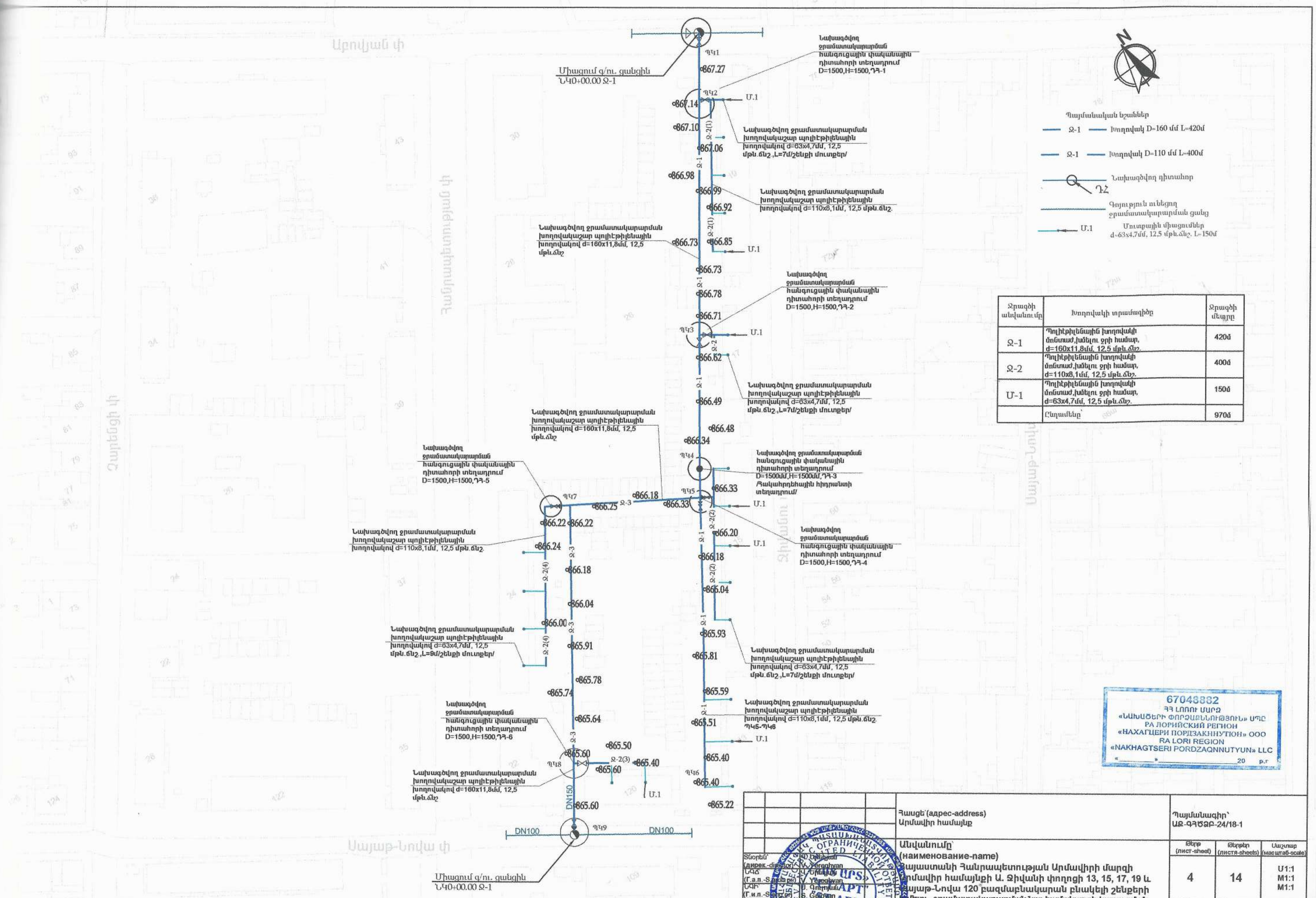

Ջրագծի անվանումը	Խողովակի տրամագիծը	Ջրագծի մեչքը
Ջ-1	Պոլիէթիլենային խողովակի մոնտաժ,խմելու ջրի համար, d=160x11,8մմ, 12,5 մթն.ճնշ.	420մ
Ջ-2	Պոլիէթիլենային խողովակի մոնտաժ,խմելու ջրի համար, d=110x8,1մմ, 12,5 մթն.ճնշ.	400մ
Մ-1	Պոլիէթիլենային խողովակի մոնտաժ,խմելու ջրի համար, d=63x4,7մմ, 12,5 մթն.ճնշ.	150մ
	Ընդամենը՝	970մ

67048882
ՀՀ ԼՈՌՈՒ ՄԱՐԶ
«ՆԱԽԱԳԾԵՐԻ ՓՈՐՁԱՔՆՆՈՒԹՅՈՒՆ» ՍՊԸ
РА ЛОРИЙСКИЙ РЕГИОН
«НАХАГЦЕРИ ПОРДЗАКННУТЮН» ООО
RA LORI REGION
«NAKHAGTSERI PORDZAQNNUTYUN» LLC
«____»________20 թ.

Հասցե՝ (адрес-address)	Արմավիրի համայնք
Պայմանագիր՝	ԱՉ-ԳՂԾՁԲ-24/18-1
Անվանումը՝ (наименование-name)	Հայաստանի Հանրապետության Արմավիրի մարզի Արմավիր համայնքի Ա. Զիվանի փողոցի 13, 15, 17, 19 և Սայաթ-Նովա 120 բազմաբնակարան բնակելի շենքերի խմելու ջրամատակարարման նոր համակարգի կառուցման աշխատանքներ
Տնօրեն՝ (дирек.-director)	V. Yeremyan
ԳԻՃ (Г.а.п.-S.arch.pr)	V. Yeremyan
ԳՃԻ (Г.и.п.-S.eng.pr)	S. Gevorgyan
Նախագծող (разр.-developer)	Kh. Khachatryan
Ստուգեց (пров.-checked)	
Համաձայնեցված (соглас.-agreed)	
Թերթ (лист-sheet)	4
Թերթեր (листа-sheets)	14
Մասշտաբ (масштаб-scale)	Մ1:1, M1:1, M1:1

Գլխավոր հատակագծի ջրամատակարարման համակարգով Մ1:500

st·art architectural and engineering projecting